MasterPact™ MTZ1/MTZ2/MTZ3

3 606481 177261

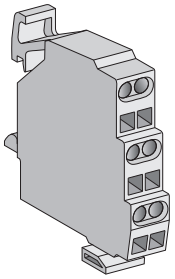

en Position Contacts (Connected / Disconnected / Test)
fr Contacts de position (Embroché / Débroché / Test)
es Contactos de posición (Enchufado / Desenchufado / Test)
de Stellungskontakte (Trenn-, Betriebs- oder Teststellung)
it Contatti di posizione (Inserita / Estratta / Test)
pt Contactos de posição (ligada/desligada/teste)
ru Контакты положения (вкаченного (подсоединенного)/ выкаченного (отсоединенного)/испытание)
zh 位置触点（连接/退出/测试）

www.se.com

	UG MTZ1	IS MTZ1
IEC	en DOCA0100EN es DOCA0100ES fr DOCA0100FR zh DOCA0100ZH	en es it ru fr de pt zh NVE35506
	UG MTZ2/MTZ3	**IS MTZ2/MTZ3**
	en DOCA0101EN es DOCA0101ES fr DOCA0101FR zh DOCA0101ZH	en es it ru fr de pt zh NVE35470
UL	**UG MTZ1**	**IS MTZ1**
	en 0614IB1702EN es 0614IB1702ES fr 0614IB1702FR zh 0614IB1702ZH	en es it ru fr de pt zh QGH70065
	UG MTZ2/MTZ3	**IS MTZ2/MTZ3**
	en 0614IB1701EN es 0614IB1701ES fr 0614IB1701FR zh 0614IB1701ZH	en es it ru fr de pt zh QGH69563

? → www.se.com/support

Retain instruction sheet for future use.
Visit our website at **www.se.com** to download the documents listed above (user guides UG or instruction sheets IS for drawout circuit breakers) and other documents.

PLEASE NOTE
- Electrical equipment should be installed, operated, serviced, and maintained only by qualified personnel.
- No responsibility is assumed by Schneider Electric for any consequences arising out of the use of this material.
- All pertinent state, regional, and local safety regulations must be observed when installing and using this product.

Instruction de service à conserver pour usage ultérieur.
Visitez notre site web **www.se.com** pour télécharger les documents listés ci-dessus (guide utilisateurs UG ou instructions de service IS pour disjoncteur débrochable) et d'autres documents.

REMARQUE IMPORTANTE
- L'installation, l'utilisation, la réparation et la maintenance des équipements électriques doivent être assurées par du personnel qualifié uniquement.
- Schneider Electric décline toute responsabilité quant aux conséquences de l'utilisation de ce matériel.
- Toutes les réglementations locales, régionales et nationales pertinentes doivent être respectées lors de l'installation et de l'utilisation de ce produit.

Guarde la hoja de instrucciones para utilizarla en el futuro.
Visite nuestra página web en **www.se.com** para descargar los documentos enumerados anteriormente (manuales de usuario UG u hojas de instrucciones IS para interruptores automáticos extraíbles) así como otros documentos.

TENGA EN CUENTA
- La instalación, utilización, puesta en servicio y mantenimiento de equipos eléctricos deberán ser realizados sólo por personal cualificado.
- Schneider Electric no se hace responsable de ninguna de las consecuencias del uso de este material.
- Al instalar y utilizar este producto es necesario tener en cuenta todas las regulaciones sobre seguridad correspondientes, ya sean regionales, locales o estatales.

Bewahren Sie die Kurzanleitung als Referenz für den späteren Gebrauch auf.
Besuchen Sie unsere Website unter **www.se.com** um die oben aufgeführten Dokumente (Benutzerhandbücher UG oder Bedienungsanleitungen IS für ausfahrbare Leistungsschalter) und weitere Dokumente herunterzuladen.

BITTE BEACHTEN
- Elektrische Geräte dürfen nur von Fachpersonal installiert, betrieben, bedient und gewartet werden.
- Schneider Electric haftet nicht für Schäden, die durch die Verwendung dieses Materials entstehen.
- Bei der Montage und Verwendung dieses Produkts sind alle zutreffenden staatlichen, landesspezifischen, regionalen und lokalen Sicherheitsbestimmungen zu beachten.

Conservare questo foglio di istruzioni per un utilizzo futuro.
Visitate il nostro sito web **www.se.com** per scaricare i documenti elencati sopra (Guide utente UG o Fogli di istruzioni IS) per sezionatori rimovibili e altri documenti.

NOTA
- Manutenzione, riparazione, installazione e uso delle apparecchiature elettriche si devono affidare solo a personale qualificato.
- Schneider Electric non si assume alcuna responsabilità per qualsiasi conseguenza derivante dall'uso di questo materiale.
- Durante l'installazione e l'uso di questo prodotto è necessario rispettare tutte le normative locali, nazionali o internazionali in materia di sicurezza.

Guarde a folha de instruções para utilização futura.
Visite o nosso site web em **www.se.com** para transferir os documentos indicados acima (manuais de utilizador UG ou folhas de instruções IS para disjuntores) e outros documentos.

NOTA
- A instalação, utilização e manutenção do equipamento eléctrico devem ser efectuadas exclusivamente por pessoal qualificado.
- A Schneider Electric não assume qualquer responsabilidade pelas consequências resultantes da utilização deste material.
- Todas as regulamentações de segurança pertinentes, sejam estatais, regionais ou locais, devem ser cumpridas na instalação e utilização deste produto.

Сохраните эту инструкцию для использования в будущем.
Посетите наш веб-сайт **www.se.com** чтобы загрузить перечисленные выше документы (руководства пользователей UG или инструкции IS по выкатным автоматическим выключателям) и другие публикации.

ОБРАТИТЕ ВНИМАНИЕ
- Установка, эксплуатация, ремонт и обслуживание электрического оборудования может выполняться только квалифицированными электриками.
- Компания Schneider Electric не несет никакой ответственности за любые возможные последствия использования данной документации.
- Во время установки и использования данного изделия следует соблюдать все действующие государственные, региональные и местные нормы и правила безопасности.

请保管好此说明书以供将来使用。
请访问网站 **www.se.com** 以下载上述文件（抽出式 断路器用户指南 UG 或说明书 IS）和其他文件。

请注意
- 电气设备的安装、操作、维修和维护工作仅限于合格人员执行。
- Schneider Electric 不承担由于使用本资料所引起的 任何后果。
- 在安装和使用本产品时，必须遵守国家、地区和当地的所有相关的安全法规。

LV837761
NVE16135-06
01/2021
1/12

Schneider Electric

⚠ ⚠ DANGER / DANGER / PELIGRO / GEFAHR / PERICOLO / PERIGO / ОПАСНОСТЬ / 危险

HAZARD OF ELECTRIC SHOCK, EXPLOSION OR ARC FLASH

- Apply appropriate personal protective equipment (PPE) and follow safe electrical work practices. See NFPA 70E, CSA Z462, NOM-029-STPS or local equivalent.
- This equipment must only be installed and serviced by qualified electrical personnel.
- Turn off all power supplying this equipment before working on or inside equipment.
- Always use a properly rated voltage sensing device to confirm power is off.
- Replace all devices, doors, and covers before turning on power to this equipment.
- Beware of potential hazards, and carefully inspect the work area for tools and objects that may have been left inside the equipment.

Failure to follow these instructions will result in death or serious injury.

RISQUE D'ÉLECTROCUTION, D'EXPLOSION OU D'ÉCLAIR D'ARC ÉLECTRIQUE

- Portez un équipement de protection individuel (EPI) adapté et respectez les consignes de sécurité électrique courantes. Reportez-vous aux normes NFPA 70E, CSA Z462, NOM-029-STPS ou aux codes locaux en vigueur.
- Seul un personnel qualifié doit effectuer l'installation et l'entretien de cet équipement.
- Débranchez toutes les sources d'alimentation de cet équipement avant d'effectuer toute opération interne ou externe sur celui-ci.
- Utilisez toujours un dispositif de détection de tension ayant une valeur nominale appropriée pour vous assurer que l'alimentation est coupée.
- Replacez tous les dispositifs, les portes et les capots avant de mettre l'équipement sous tension.
- Faites attention aux dangers potentiels et inspectez attentivement la zone de travail pour vous assurer qu'aucun outil ou objet n'est resté à l'intérieur de l'équipement.

Si ces directives ne sont pas respectées, cela entraînera la mort ou des blessures graves.

PELIGRO DE DESCARGA ELÉCTRICA, EXPLOSIÓN O DESTELLO POR ARQUEO

- Utilice equipo de protección personal (EPP) apropiado y siga las prácticas de seguridad eléctricos establecidas. Consulte las normas NFPA 70E, CSA Z462, NOM-029-STPS u otros códigos locales correspondientes.
- Solamente el personal eléctrico calificado deberá instalar y prestar servicio de mantenimiento a este equipo.
- Desconecte todas las fuentes de alimentacion del equipo antes de realizar cualquier trabajo en él.
- Siempre utilice un dispositivo detector de tensión nominal adecuado para confirmar la desenergización del equipo.
- Vuelva a colocar todos los dispositivos, las puertas y las cubiertas antes de volver a energizar el equipo.
- Tenga cuidado con los riesgos potenciales, e inspeccione cuidadosamente la zona de trabajo para comprobar si han quedado herramientas y objetos dentro del equipo.

El incumplimiento de estas instrucciones provocará lesiones graves o incluso la muerte.

GEFAHR VON ELEKTRISCHEM SCHLAG, EXPLOSION ODER LICHTBOGEN

- Tragen Sie persönliche Schutzausrüstung (PSA) und befolgen Sie sichere Verfahren im Umgang mit Elektrogeräten. Siehe NFPA 70E, CSA Z462, NOM-029-STPS oder lokale Entsprechung.
- Diese Geräte dürfen nur von qualifizierten Elektrikern installiert und gewartet werden.
- Schalten Sie vor Arbeiten am bzw. im Innern des Geräts die gesamte Spannungsversorgung ab.
- Verwenden Sie für die Prüfung vorhandener Spannung stets einen Spannungsfühler mit zutreffender Bemessungsspannung.
- Bringen Sie alle Vorrichtungen, Türen und Abdeckungen wieder an, bevor Sie das Gerät einschalten.
- Beachten Sie potenzielle Gefahren, und überprüfen Sie den Arbeitsbereich auf Werkzeuge und andere Gegenstände, die sich möglicherweise noch in der Anlage befinden.

Die Nichtbeachtung dieser Anweisungen führt zu Tod oder schweren Verletzungen.

RISCHIO DI FOLGORAZIONE, ESPLOSIONI O ARCO ELETTRICO

- Utilizzare dispositivi di protezione individuale (DPI) idonei e adottare misure di sicurezza adeguate per lavori elettrici. Vedere le normative NFPA 70E, CSA Z462, NOM-029-STPS o le norme equivalenti nel paese di installazione.
- Installazione e manutenzione di questa apparecchiatura si devono affidare solo ad elettricisti qualificati.
- Prima di lavorare con l'apparecchiatura o al suo interno isolare completamente l'alimentazione elettrica.
- Per verificare che l'alimentazione sia isolata usare sempre un rilevatore di tensione correttamente tarato.
- Sostituire dispositivi, sportelli e coperture prima di riaccendere l'alimentazione dell'apparecchiatura.
- Prestare attenzione a potenziali pericoli e ispezionare con attenzione l'area di lavoro per assicurarsi di non aver dimenticato utensili o altri oggetti all'interno dell'apparecchiatura.

Il mancato rispetto di queste istruzioni provocherà morte o gravi infortuni.

RISCO DE ELECTROCUSSÃO, DE EXPLOSÃO, OU DE ARCO ELÉCTRICO

- Utilize equipamento de protecção pessoal (PPE) e siga os métodos de segurança eléctrica. Consulte NFPA 70E, CSA Z462, NOM-029-STPS ou o equivalente local.
- A instalação e manutenção deste equipamento só devem ser efectuadas por electricistas qualificados.
- Desligue todas as fontes de alimentação deste equipamento antes de trabalhar no equipamento ou no seu interior.
- Utilize sempre um dispositivo de detecção da tensão nominal adequada para confirmar se a alimentação está desligada.
- Substitua todos os dispositivos, portas e tampas antes de ligar a alimentação deste equipamento.
- Esteja atento a potenciais perigos e inspecione cuidadosamente a área de trabalho para se assegurar que não foram deixadas ferramentas e objectos no interior do equipamento.

A não observância destas instruções resultará em morte, ou ferimentos graves.

Опасность поражения электрическим током, взрыва или возникновения дуги

- Используйте подходящие средства индивидуальной защиты (СИЗ) и соблюдайте технику безопасности при электротехнических работах. См. NFPA 70E, CSA Z462, NOM-029-STPS или местный эквивалентный стандарт.
- Данное оборудование могут устанавливать и обслуживать только квалифицированные электрики.
- Отключите питание до начала работы снаружи или внутри оборудования.
- Всегда пользуйтесь надлежащим датчиком номинального напряжения для определения отсутствия питания.
- Установите обратно все устройства, дверцы и крышки перед включением питания данного оборудования.
- Избегайте потенциальных опасностей, внимательно осмотрите рабочую область на наличие инструментов и предметов, которые могли остаться внутри оборудования.

Несоблюдение этих инструкций приведет к смерти или серьезной травме.

电击、爆炸或弧闪的危险

- 采用适当的个人防护设备 (PPE) 并遵循电气作业安全守则。请参阅 NFPA 70E, CSA Z462, NOM-029-STPS 或当地对应的标准。
- 只有具备相应资质的电气人员才能安装和维修该设备。
- 在该设备表面或内部工作之前，请关闭设备的全部电源。
- 确保使用合适的额定电压传感器确认电源已关闭。
- 更换所有设备、门和盖，然后再打开该设备的电源。
- 注意潜在危险，仔细检查作业区，以免将工具和物件遗忘在设备内部。

不遵循上述说明将导致人员伤亡。

1 Required for Installation / Nécessaire pour l'installation / Necesario para la instalación / Erforderliches Material für die Installation / Richiesto per l'installazione / Necessário para a instalação / Инструменты и материалы, необходимые для монтажа / 必备安装工具

LV833170SP
LV833171SP

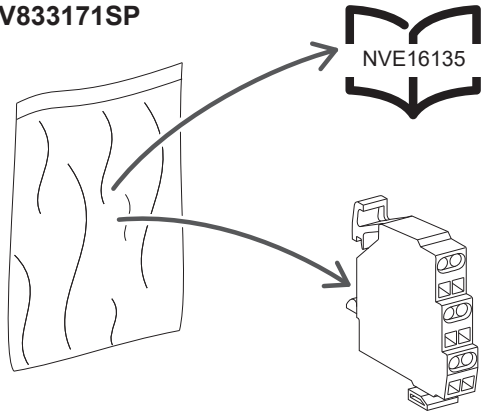

LV833170SP	LV833171SP
en Changeover contact (6 A - 240 V)	en Low-level changeover contact
fr Contact inverseur (6 A - 240 V)	fr Contact inverseur bas niveau
es Contacto conmutado (6 A - 240 V)	es Contacto conmutado de bajo nivel
de Wechsler (6 A - 240 V)	de Wechsler in SPS-Ausführung
it Contatto in commutazione (6 A - 240 V)	it Contatto in commutazione di basso livello
pt Contacto de comutação (6 A - 240 V)	pt Contacto de comutação de nível baixo
ru Перекидной контакт (6 A, 240 В)	ru Перекидной контакт слаботочного исполнения
zh 转换触点 (6 A - 240 V)	zh 低容量转换触点

LV848560SP
(MTZ2/MTZ3)

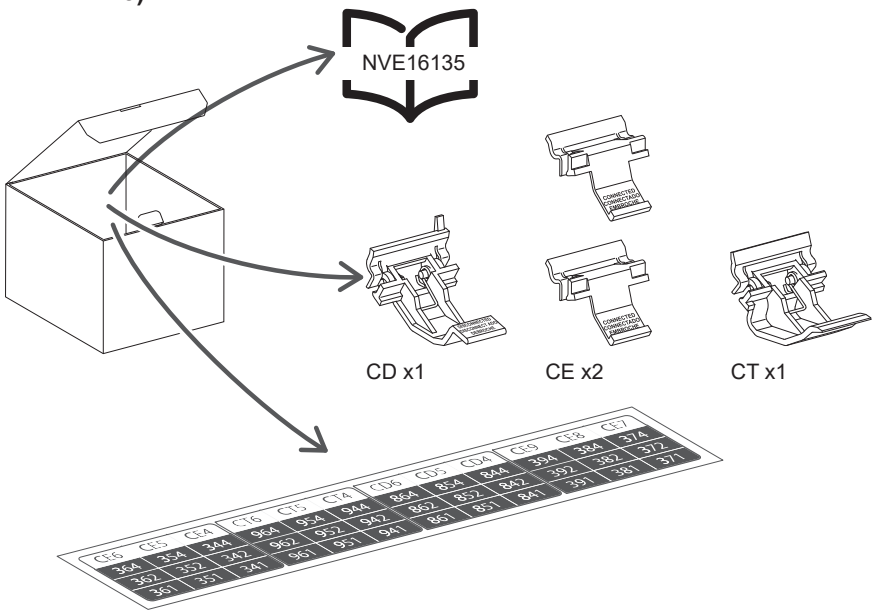

LV848560SP
en Kit with spare CD, CE and CT actuators
fr Kit avec actionneurs CD, CE et CT de rechange
es Kit con actuadores CD, CE y CT de repuesto
de Satz mit zusätzlichen CD, CE und CT-Aktuatoren
it Kit attuatori di ricambio CD, CE e CT
pt Kit com acionadores CD, CE e CT sobresselentes
ru Комплект с запасными исполнительными механизмами CD, CE и CT
zh 带备用 CD、CE 和 CT 启动器的套件

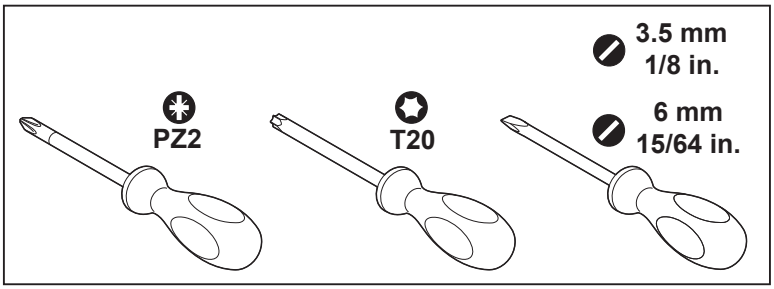

2 Before Working on Equipment / Avant de travailler sur cet équipement / Antes de trabajar en el equipo / Vor Eingriffen am Gerät / Prima di operare sull'apparecchiatura / Antes de trabalhar no equipamento / До начала работы с оборудованием / 设备操作前的准备工作

en

1. Turn off all power supplying this equipment before working on or inside equipment.
2. Use a properly-rated voltage sensing device to confirm power is off.
3. Turn off or trip circuit breaker before installation.
   Make sure the circuit breaker is in the open (O) position and spring is discharged.
4. Disconnect circuit breaker and make sure the circuit breaker is in the disconnected position.

NOTE: Consult the instruction sheet shipped with the circuit breaker.

fr

1. Débranchez toutes les sources d'alimentation de cet équipement avant d'effectuer toute opération interne ou externe sur celui-ci.
2. Utilisez un dispositif de détection de tension ayant une valeur nominale appropriée pour vous assurer que l'alimentation est coupée.
3. Mettez le disjoncteur en position ouverte ou déclenchée avant l'installation. Assurez-vous que le disjoncteur est ouvert (O) et que le ressort est désarmé.
4. Débrochez le disjoncteur et assurez-vous que le disjoncteur est en position débroché.

NOTA: Consultez l'instruction de service livrée avec le disjoncteur.

es

1. Antes de trabajar con el equipo o en su interior, desactive la alimentación de este.
2. Utilice un dispositivo de detección de tensión de capacidad adecuada para confirmar la ausencia de alimentación eléctrica.
3. Desconecte o dispare el interruptor automático antes de la instalación. Asegúrese de que el interruptor automático se encuentre en la posición abierta (O) y que el resorte esté descargado.
4. Desconecte el interruptor automático y asegúrese de que se encuentre en posición desconectada.

NOTA: Consulte la hoja de instrucciones suministrada con el interruptor automático.

de

1. Schalten Sie vor Arbeiten im oder am Gerät die Spannungszufuhr des Geräts vollständig aus.
2. Verwenden Sie ein Spannungsmessgerät mit geeigneter Bemessungsspannung, um sicherzustellen, dass keine Spannung mehr anliegt.
3. Schalten bzw. lösen Sie den Leistungsschalter vor der Installation aus. Stellen Sie sicher, dass sich der Leistungsschalter in der geöffneten Position (O) befindet und die Feder entspannt ist.
4. Trennen Sie den Leistungsschalter und stellen Sie sicher, dass der Leistungsschalter sich in der Trennstellung befindet.

HINWEIS: Ziehen Sie die Bedienungsanleitung zurate, die Sie zusammen mit dem Leistungsschalter erhalten haben.

it

1. Mettere fuori tensione questa apparecchiatura prima di intervenire sulla stessa o al suo interno.
2. Utilizzare un dispositivo di rilevamento di tensione di capacità adeguata per confermare l'assenza di alimentazione.
3. Spegnere o far scattare il sezionatore prima dell'installazione. Accertarsi che il sezionatore sia in posizione aperta (O) e che la molla d'innesco sia scarica.
4. Scollegare il sezionatore e assicurarsi che sia in posizione scollegato.

NOTA: consultare il foglio di istruzioni che accompagna il sezionatore.

pt

1. Desligue toda a alimentação que fornece este equipamento antes de trabalhar no exterior ou interior do equipamento.
2. Utilize um dispositivo de detecção de tensão com um valor nominal adequado para confirmar se a alimentação está desligada.
3. Desligue ou ligue o disjuntor antes de efectuar a instalação. Certifique-se de que o disjuntor está na posição aberta (O) e que a mola está descarregada.
4. Desligue o disjuntor e certifique-se de que está na posição desligada.

NOTA: Consulte a folha de instruções fornecida com o disjuntor.

ru

1. Перед выполнением работ на оборудовании или внутри него выключите все источники питания оборудования.
2. Используйте обладающий соответствующими характеристиками датчик напряжения для проверки отключения электропитания.
3. Перед началом монтажа выключите или отключите автоматический выключатель. Убедитесь, что автоматический выключатель находится в разомкнутом (O) положении и что пружина не взведена.
4. Отсоедините автоматический выключатель и убедитесь, что он находится в отсоединенном положении.

ПРИМЕЧАНИЕ. Обратитесь к инструкции, поставляемой вместе с автоматическим выключателем.

zh

1. 在此设备上或其内部 作业之前，请先关闭该设备的所有电源。
2. 使用适当的额定电压传感器确认电源已关闭。
3. 进行安装之前，关闭或者使断路器跳闸。 确保断路器处于开路 (O) 位置，且弹簧已放电。
4. 断开断路器，确保其处于断开位置。

注： 参考随同断路器一起发运的说明书。

MTZ1

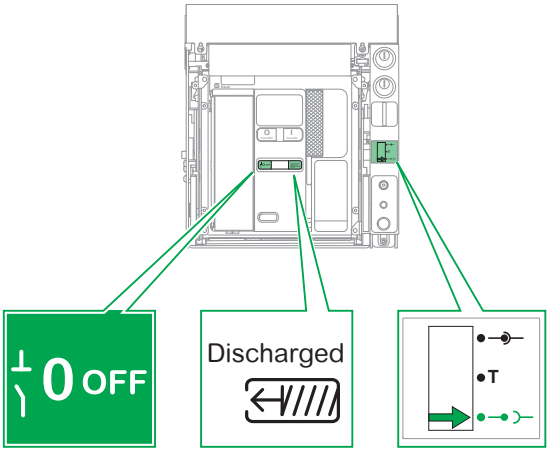

MTZ2/MTZ3

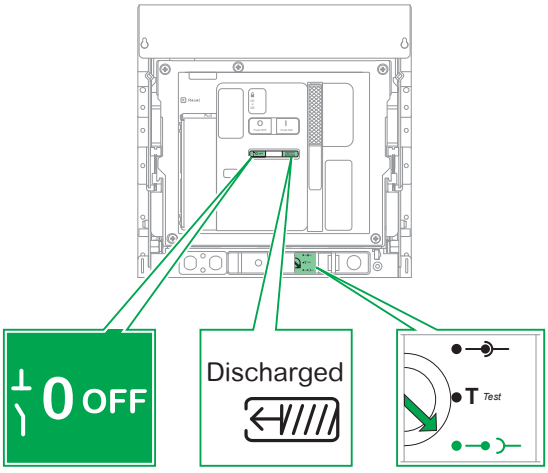

3 MasterPact MTZ1: Possible Combinations / Combinaisons possibles / Posibles combinaciones / Mögliche Kombinationen / Combinazioni possibili / Combinações possíveis / Возможные комбинации / 可能的组合

3.1 Drawout Circuit Breaker Without EIFE / Disjoncteur débrochable sans EIFE / Interruptor automático seccionable sin EIFE / Einschubleistungsschalter ohne EIFE / Interruttore estraibile senza EIFE / Disjuntor extraível sem EIFE / Выкатной автоматический выключатель без EIFE / 不带 EIFE 的抽出式断路器

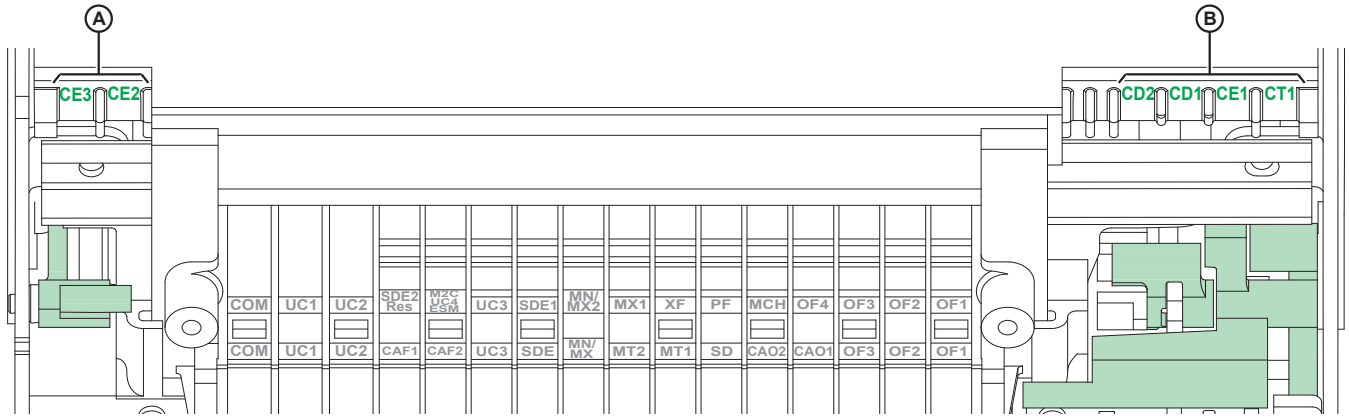

en The green actuators are preinstalled in the circuit breaker chassis for:
- 2 CE chassis connected position contacts (A).
- 2 CD chassis disconnected position contacts,

1 CE chassis connected position contact,
1 CT chassis test position contact (B).

fr Les actionneurs en vert sont pré-installés dans le châssis du disjoncteur pour disposer de :
- 2 contacts de position châssis embroché CE (en A).
- 2 contacts de position châssis débroché CD,

1 contact de position châssis embroché CE,
1 contact de position châssis test CT (en B).

es Los actuadores verdes están preinstalados en el chasis del interruptor automático a fin de tener:
- 2 contactos de posición enchufada del chasis CE (A).
- 2 contactos de posición desenchufada del chasis CD

1 contacto de posición enchufada del chasis CE
1 contacto de posición test CT del chasis (B).

de Die folgenden grünen Aktuatoren sind im Leistungsschalter der Einschubkassette vorinstalliert:
- 2 CE-Kontakte „Betriebsstellung“ der Einschubkassette (A).
- 2 CD-Kontakte „Trennstellung“ der Einschubkassette,

1 CE-Kontakt „Betriebsstellung“ der Einschubkassette,
1 CT-Kontakt „Teststellung“ der Einschubkassette (B).

it Gli attuatori verdi sono preinstallati nel telaio dell'interruttore per:
- 2 contatti in posizione inserita telaio CE (A).
- 2 contatti in posizione estratta telaio CD (A).

1 contatto in posizione inserita telaio CE,
1 contatto in posizione test telaio CT (B).

pt Os acionadores verdes estão pré-instalados no chassis do disjuntor para:
- 2 contactos de posição chassis ligado CE (A).
- 2 contactos de posição chassis desligado CD,

1 contacto de posição chassis ligado CE,
1 contacto de posição chassis teste CT (B).

ru Зеленые исполнительные механизмы предустановлены в шасси автоматического выключателя для:
- 2 шасси для индикации вкаченного (подсоединенного) положения CE (A);
- 2 шасси для индикации выкаченного (отсоединенного) положения CD;

1 шасси для индикации вкаченного (подсоединенного) положения CE;
1 шасси положения «испытание» CT (B).

zh 断路器抽架中预装的绿色执行器用于以下触点：
- 2 个 CE 抽架连接位置触点 (A)。
- 2 个 CD 抽架退出位置触点，

1 个 CE 抽架连接位置触点，
1 个 CT 抽架测试位置触点 (B)。

3.2 Drawout Circuit Breaker with EIFE / Disjoncteur débrochable avec EIFE / Interruptor automático seccionable con EIFE / Einschubleistungsschalter mit EIFE / Interruttore estraibile con EIFE / Disjuntor extraível com EIFE / Выкатной автоматический выключатель с EIFE / 带 EIFE 的抽出式断路器

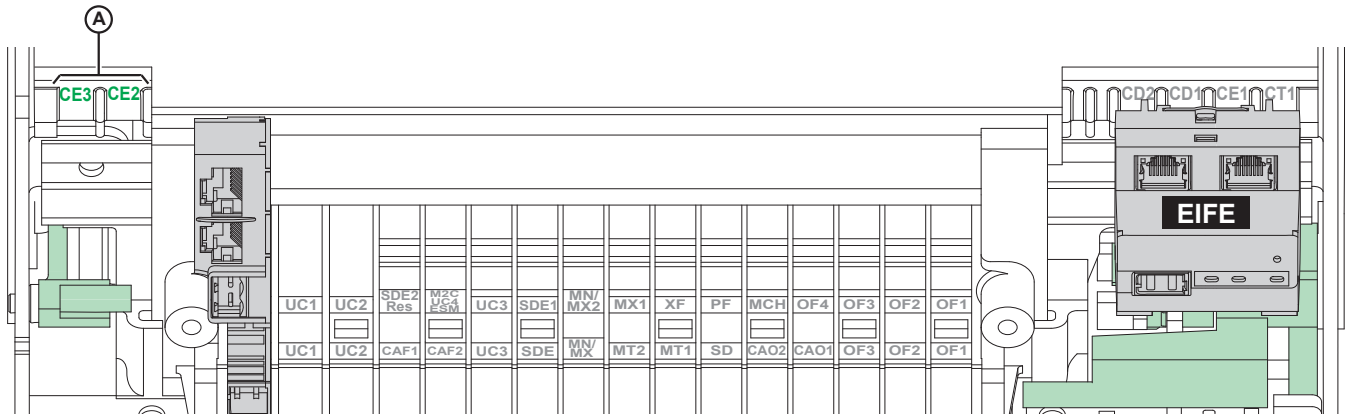

en The green actuator is preinstalled in the circuit breaker chassis for 3 CE chassis connected position contacts (A).

fr L'actionneur en vert est pré-installé dans le châssis du disjoncteur pour disposer de 2 contacts de position châssis embroché CE (en A).

es El actuador verde está preinstalado en el chasis del interruptor automático a fin de tener 3 contactos de posición enchufada del chasis CE (A).

de Der grüne Aktuator ist im Leistungsschalter der Einschubkassette für 3 CE-Kontakte „Betriebsstellung“ (A) vorinstalliert.

it L'attuatore verde è preinstallato nel telaio dell'interruttore per 3 contatti in posizione inserita telaio CE (A):

pt O acionador verde está pré-instalado no chassis do disjuntor para 3 contactos de posição chassis ligado CE (A).

ru Зеленый исполнительный механизм предустановлен в шасси автоматического выключателя для 3 шасси для индикации вкаченного (подсоединенного) положения CE (A).

zh 断路器抽架中预装的绿色启动器用于 3 个 CE 抽架连接位置触点 (A)。

4 MasterPact MTZ1: Installation / Installation / Instalación / Installation / Installazione / Instalação / Установка / 安装

Position Contacts Installation / Installation des contacts de position / Instalación de los contactos de posición / Installation der Stellungskontakte / Installazione contatti posizione / Instalação de contactos de posição / Монтаж контактов для индикации положения / 位置触点安装

LV833763SP
LV833764SP

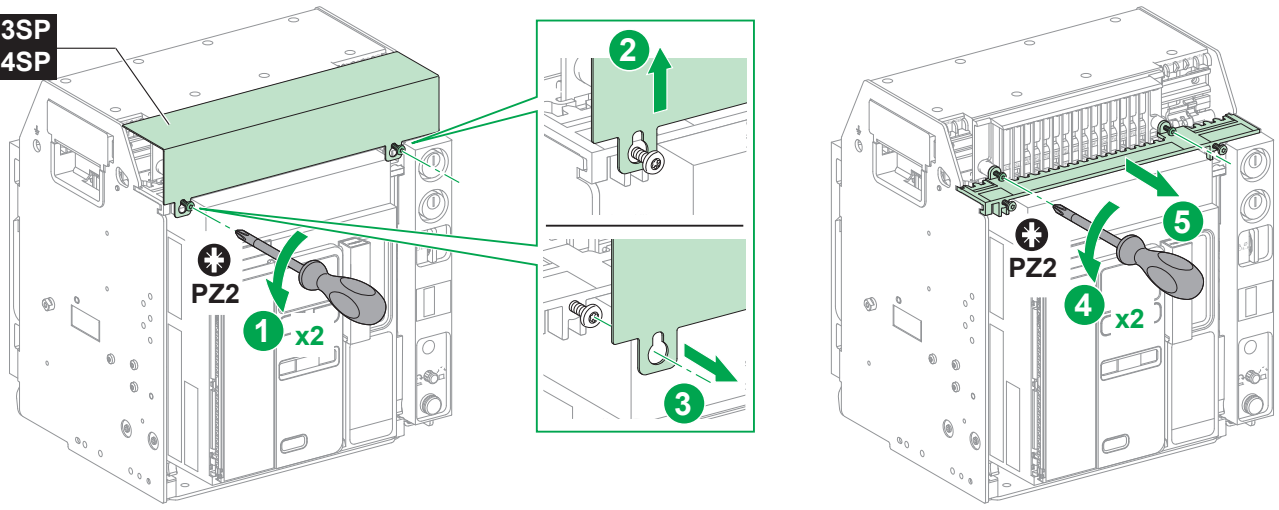

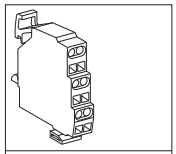

LV833170SP
LV833171SP

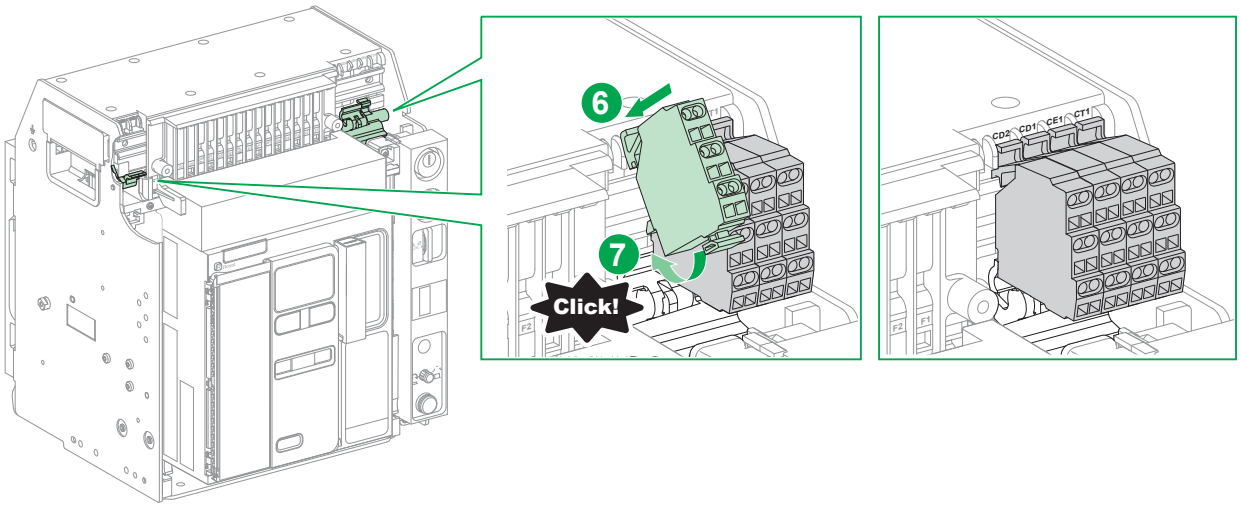

5 MasterPact MTZ2/MTZ3: Possible Combinations / Combinaisons possibles / Posibles combinaciones / Mögliche Kombinationen / Combinazioni possibili / Combinações possíveis / Возможные комбинации / 可能的组合

5.1 Drawout Circuit Breaker Without EIFE / Disjoncteur débrochable sans EIFE / Interruptor automático seccionable sin EIFE / Einschubleistungsschalter ohne EIFE / Interruttore estraibile senza EIFE / Disjuntor extraível sem EIFE / Выкатной автоматический выключатель без EIFE / 不带 EIFE 的抽出式断路器

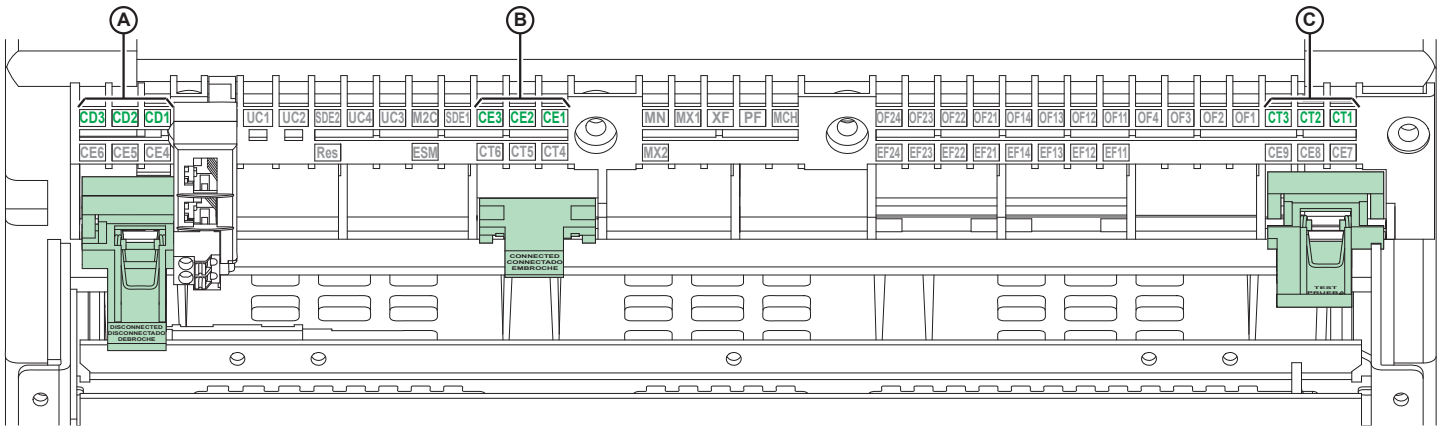

en The green actuators are preinstalled in the circuit breaker chassis for:
- 3 CD chassis disconnected position contacts (A).
- 3 CE chassis connected position contacts (B).
- 3 chassis test CT position contacts (C).

For another combination of contacts among the possible combinations indicated below, replace the preinstalled actuators by the appropriate actuators available in the LV848560SP kit.
When the actuators are in place, install the position contacts above the them.

fr Les actionneurs en vert sont pré-installés dans le châssis du disjoncteur pour disposer de :
- 3 contacts de position châssis débroché CD (en A).
- 3 contacts de position châssis embroché CE (en B).
- 3 contacts de position châssis test CT (en C).

Pour disposer d'une autre combinaison de contacts parmi les combinaisons possibles indiquées ci-dessous, remplacez les actionneurs pré-installés par les actionneurs appropriés disponibles dans le kit LV848560SP.
Lorsque les actionneurs sont en place, installez les contacts de position au-dessus des actionneurs.

es Los actuadores verdes están preinstalados en el chasis del interruptor automático a fin de tener:
- 3 contactos de posición desenchufada del chasis CD (A).
- 3 contactos de posición enchufada del chasis CE (B).
- 3 contactos de posición test del chasis CT (C).

Si desea otra combinación de contactos de entre las posibles indicadas más adelante, sustituya los actuadores preinstalados por los actuadores adecuados disponibles en el kit LV848560SP.Una vez colocados los actuadores, instale los contactos de posición sobre ellos.

de Die folgenden grünen Aktuatoren sind im Leistungsschalter der Einschubkassette vorinstalliert:
- 3 CD-Kontakte „Trennstellung“ der Einschubkassette (A).
- 3 CE-Kontakte „Betriebsstellung“ der Einschubkassette (B).
- 3 CT-Kontakte „Teststellung“ der Einschubkassette (C).

Ersetzen Sie die vorinstallierten Aktuatoren durch geeignete Aktuatoren aus dem Satz LV848560SP, wenn Sie eine andere Kombination an Kontakten wünschen. Mögliche Kombinationen an Kontakten werden unten genannt.Wenn die Aktuatoren ordnungsgemäß positioniert sind, installieren Sie die Stellungskontakte darüber.

it Gli attuatori verdi sono preinstallati nel telaio dell'interruttore per:
- 3 contatti in posizione estratta telaio CD (A).
- 3 contatti in posizione inserita telaio CE (B).
- 3 contatti in posizione CT test telaio (C).

Per un'altra combinazione di contatti tra quelle possibili indicate di seguito, sostituire gli attuatori preinstallati con gli attuatori appropriati disponibili nel kit LV848560SP.Quando gli attuatori sono in posizione, installare i contatti di posizione sopra di essi.

pt Os acionadores verdes estão pré-instalados no chassis do disjuntor para:
- 3 contactos de posição chassis desligado CD (A).
- 3 contactos de posição chassis ligado CE (B).
- 3 contactos de posição chassis teste CT (C).

Para outra combinação de contactos entre as combinações possíveis indicadas abaixo, substitua os acionadores pré-instalados pelos acionadores apropriados disponíveis no kit LV848560SP.Quando os acionadores estiverem devidamente instalados, coloque os contactos de posição acima dos mesmos.

ru Зеленые исполнительные механизмы предустановлены в шасси автоматического выключателя для:
- 3 шасси для индикации выкаченного (отсоединенного) положения CD (A);
- 3 шасси для индикации вкаченного (подсоединенного) положения CE (B);
- 3 шасси положения «испытание» CT (C).

Для получения другой комбинации контактов из указанного ниже перечня возможных комбинаций замените предустановленные исполнительные механизмы соответствующими исполнительными механизмами, доступными в комплектеLV848560SP.Когда исполнительные механизмы установлены, смонтируйте над ними контакты для индикации положения.

zh 断路器抽架中预装的绿色执行器用于以下触点：
- 3 个 CD 抽架退出位置触点 (A)。
- 3 个 CE 抽架连接位置触点 (B)。
- 3 个抽架测试 CT 位置触点 (C)。

对于下列可能组合中的其他触点组合，请将预装的执行器替换成 LV848560SP 套件中提供的适用执行器。在执行器安装到位后，将位置触点安装在它们的上方。

	A	B	C
3CD,3CE,3CT	CD3 CD2 CD1	CE3 CE2 CE1	CT3 CT2 CT1 T Test
6CE, 3CT	CE6 CE5 CE4	CE3 CE2 CE1	CT3 CT2 CT1 T Test
9CE	CE6 CE5 CE4	CE3 CE2 CE1	CE9 CE8 CE7
6CD, 3CE	CD3 CD2 CD1	CE3 CE2 CE1	CD6 CD5 CD4
6CE, 3CD	CD3 CD2 CD1	CE3 CE2 CE1	CE9 CE8 CE7

5.2 Drawout Circuit Breaker with EIFE / Disjoncteur débrochable avec EIFE / Interruptor automático seccionable con EIFE / Einschubleistungsschalter mit EIFE / Interruttore estraibile con EIFE / Disjuntor extraível com EIFE / Выкатной автоматический выключатель с EIFE / 带 EIFE 的抽出式断路器

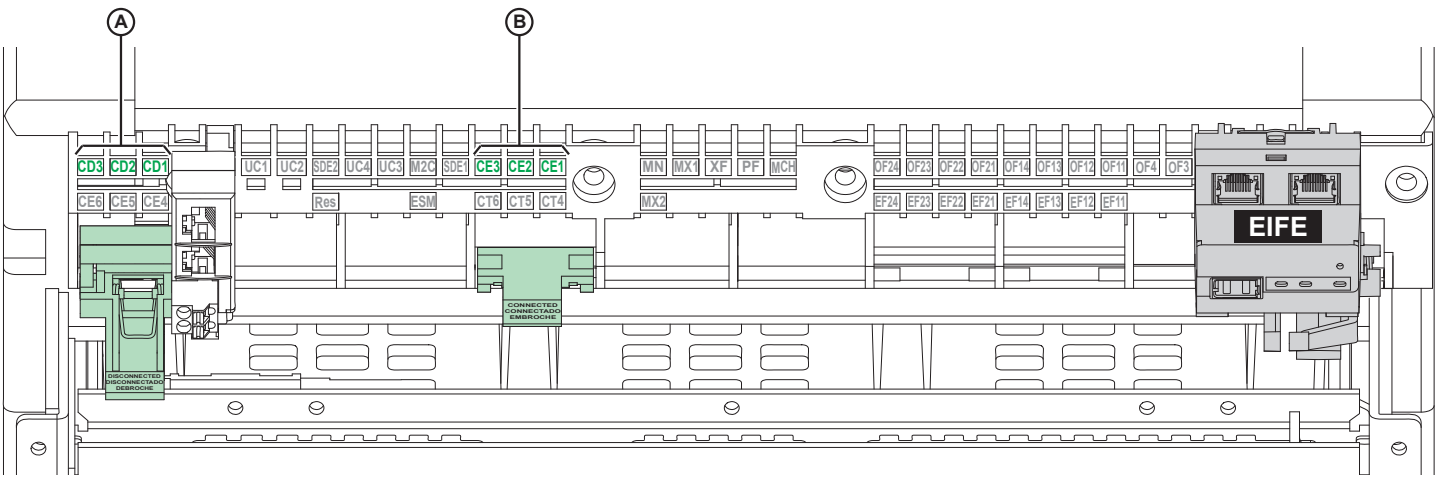

en The green actuators are preinstalled in the circuit breaker chassis for:
- 3 CD chassis disconnected position contacts (A).
- 3 CE chassis connected position contacts (B).

For another combination of contacts among the possible combinations indicated below, replace the preinstalled actuators by the appropriate actuators available in the LV848560SP kit.
When the actuators are in place, install the position contacts above them.

fr Les actionneurs en vert sont pré-installés dans le châssis du disjoncteur pour disposer de :
- 3 contacts de position châssis débroché CD (en A).
- 3 contacts de position châssis embroché CE (en B).

Pour disposer d'une autre combinaison de contacts parmi les combinaisons possibles indiquées ci-dessous, remplacez les actionneurs pré-installés par les actionneurs appropriés disponibles dans le kit LV848560SP.
Lorsque les actionneurs sont en place, installez les contacts de position au-dessus des actionneurs.

es Los actuadores verdes están preinstalados en el chasis del interruptor automático a fin de tener:
- 3 contactos de posición desenchufada del chasis CD (A).
- 3 contactos de posición enchufada del chasis CE (B).

Si desea otra combinación de contactos de entre las posibles indicadas más adelante, sustituya los actuadores preinstalados por los actuadores adecuados disponibles en el kit LV848560SP.Una vez colocados los actuadores, instale los contactos de posición sobre ellos.

de Die folgenden grünen Aktuatoren sind im Leistungsschalter der Einschubkassette vorinstalliert:
- 3 CD-Kontakte „Trennstellung“ der Einschubkassette (A).
- 3 CE-Kontakte „Betriebsstellung“ der Einschubkassette (B).

Ersetzen Sie die vorinstallierten Aktuatoren durch geeignete Aktuatoren aus dem Satz LV848560SP, wenn Sie eine andere Kombination an Kontakten wünschen. Mögliche Kombinationen an Kontakten werden unten genannt.Wenn die Aktuatoren ordnungsgemäß positioniert sind, installieren Sie die Stellungskontakte darüber.

it Gli attuatori verdi sono preinstallati nel telaio dell'interruttore per:
- 3 contatti in posizione estratta telaio CD (A).
- 3 contatti in posizione inserita telaio CE (B).

Per un'altra combinazione di contatti tra quelle possibili indicate di seguito, sostituire gli attuatori preinstallati con gli attuatori appropriati disponibili nel kit LV848560SP.Quando gli attuatori sono in posizione, installare i contatti di posizione sopra di essi.

pt Os acionadores verdes estão pré-instalados no chassis do disjuntor para:
- 3 contactos de posição chassis desligado CD (A).
- 3 contactos de posição chassis ligado CE (B).

Para outra combinação de contactos entre as combinações possíveis indicadas abaixo, substitua os acionadores pré-instalados pelos acionadores apropriados disponíveis no kit LV848560SP.Quando os acionadores estiverem devidamente instalados, coloque os contactos de posição acima dos mesmos.

ru Зеленые исполнительные механизмы предустановлены в шасси автоматического выключателя для:
- 3 шасси для индикации выкаченного (отсоединенного) положения CD (A);
- 3 шасси для индикации вкаченного (подсоединенного) положения CE (B).

Для получения другой комбинации контактов из указанного ниже перечня возможных комбинаций замените предустановленные исполнительные механизмы соответствующими исполнительными механизмами, доступными в комплекте LV848560SP.Когда исполнительные механизмы установлены, смонтируйте над ними контакты для индикации положения.

zh 断路器抽架中预装的绿色执行器用于以下触点：
- 3 个 CD 抽架退出位置触点 (A)。
- 3 个 CE 抽架连接位置触点 (B)。

对于下列可能组合中的其他触点组合，请将预装的执行器替换成 LV848560SP 套件中提供的适用执行器。在执行器安装到位后，将位置触点安装在它们的上方。

	A	B
3CD, 3CE	CD3 CD2 CD1	CE3 CE2 CE1
3CD, 3CT	CD3 CD2 CD1	CT6 CT5 CT4 T Test
3CE, 3CT	CE6 CE5 CE4	CT6 CT5 CT4 T Test
6CE	CE6 CE5 CE4	CE3 CE2 CE1

6 MasterPact MTZ2/MTZ3: Installation / Installation / Instalación / Installation / Installazione / Instalação / Установка / 安装

6.1 Position Contacts Installation / Installation des contacts de position / Instalación de los contactos de posición / Installation der Stellungskontakte / Installazione contatti posizione / Instalação de contactos de posição / Монтаж контактов для индикации положения / 位置触点安装

LV864942SP
LV848596SP
LV848597SP
LV848598SP

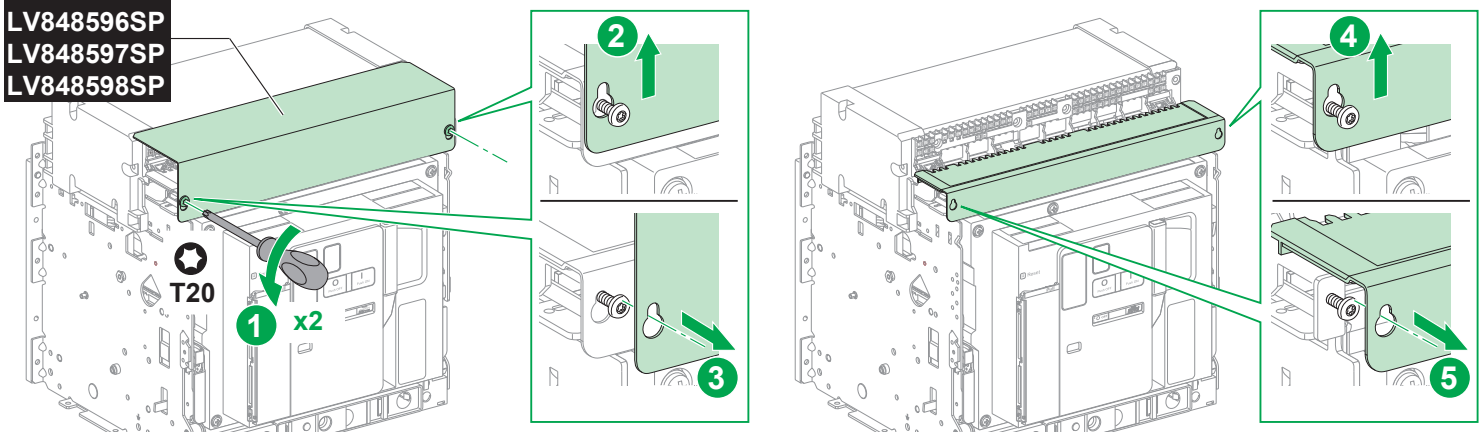

LV833170SP
LV833171SP

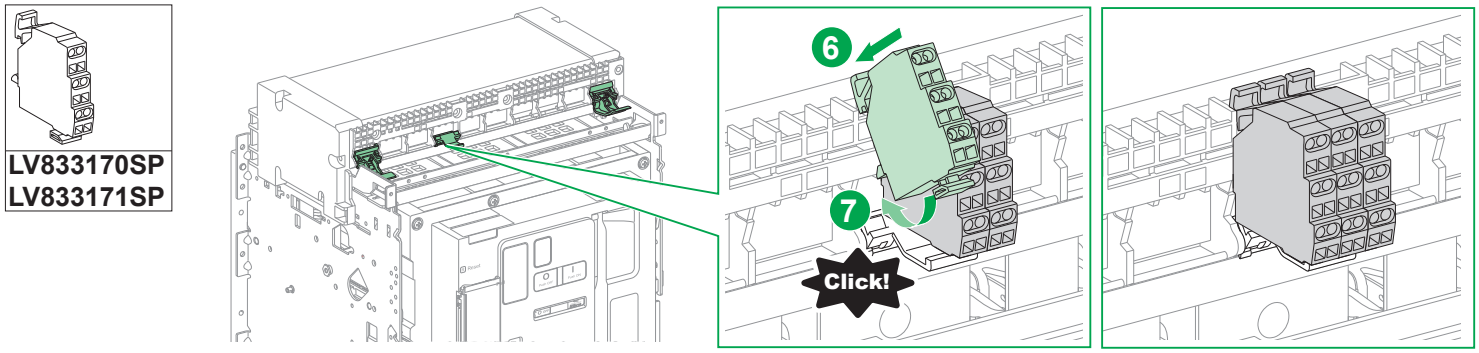

6.2 Change an Actuator / Changer un actionneur / Cambio de un actuador / Wechseln eines Aktuators / Cambiare un attuatore / Mudar um acionador / Замена исполнительного механизма / 更换执行器

CD

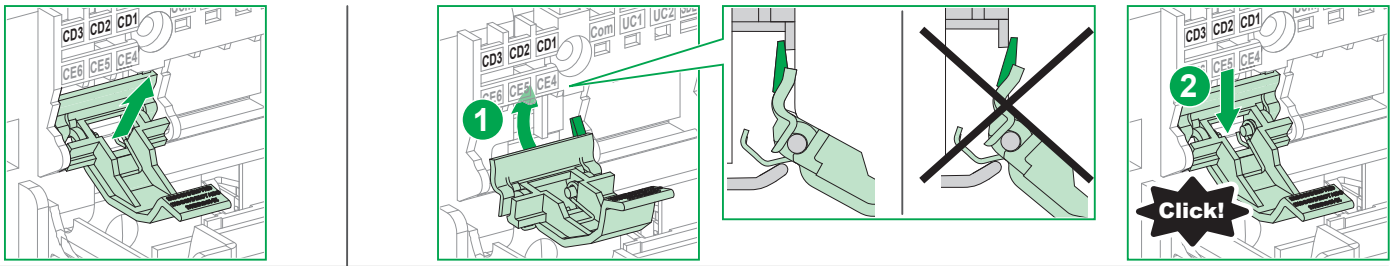

CE

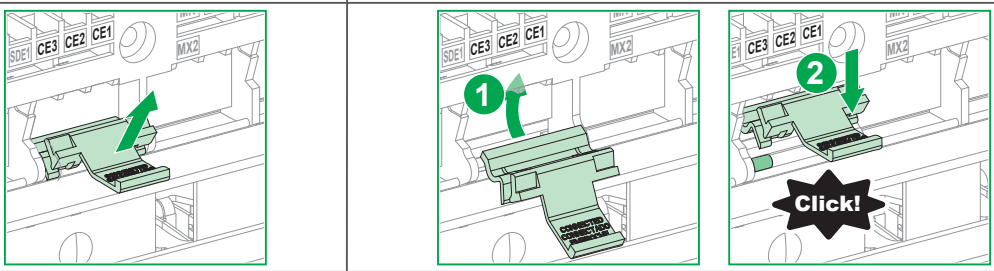

CT

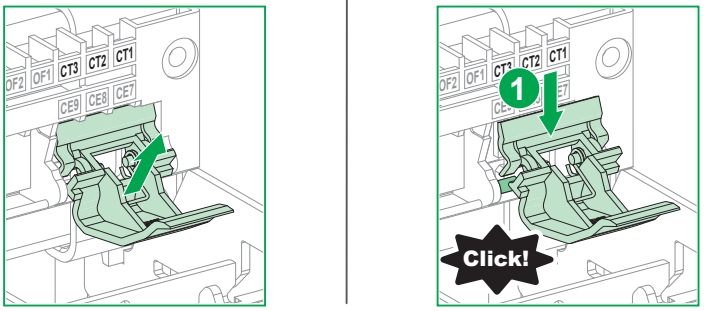

7 Check / Contrôle / Comprobación / Überprüfen / Controllo / Verificação / Проверить / 检查

CD / CT / CE

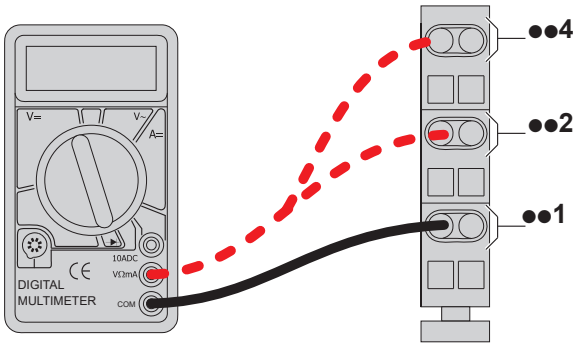

en Verify the installed CD, CE and CT contacts, one by one, using a standard multimeter or ohmmeter to test contact continuity.
For each contact:
- Verify the contact electrical continuity for each one of the 3 positions of the circuit breaker (disconnected, test and connected) according to the type of contact (CD, CE or CT) as mentioned in the table below.
- In the event the contact does not operate: manually lift the actuator lever and again verify the contact status.

If the problem remains unresolved, change the contact.

fr Vérifiez les contacts CD, CE et CT installés, un par un, à l'aide d'un multimètre ou d'un ohmmètre, pour tester leur continuité. Pour chaque contact:
- Vérifiez la continuité électrique pour chacune des 3 positions du disjoncteur (débroché, embroché et test) selon le type de contact (CD, CE ou CT) tel qu'indiqué dans le tableau ci-dessous.
- En cas de non fonctionnement du contact : levez manuellement le levier de l'actionneur et vérifiez de nouveau l'état du contact.

Si le problème persiste, remplacez le contact.

es Compruebe los contactos CD, CE y CT instalados, uno a uno, mediante un óhmetro o multímetro estándar para probar la continuidad en los contactos. Para cada contacto:
- Compruebe la continuidad eléctrica del contacto en cada una de las 3 posiciones del interruptor automático (desenchufado, test y enchufado) según el tipo de contacto (CD, CE o CT), como se indica en la tabla siguiente.
- En caso de que un contacto no funcione: levante manualmente la palanca del actuador y vuelva a comprobar el estado del contacto.

Si el problema continúa sin resolverse, cambie el contacto.

de Überprüfen Sie die installierten CD-, CE- und CT-Kontakte einzeln mit einem standardmäßigem Universalmessgerät oder Widerstandsmesser auf einen kontinuierlichen Durchgang. Bei jedem Kontakt:
- Überprüfen Sie den Stromdurchgang für jede der drei Stellungen des Leistungsschalters (Trenn-, Betriebs- oder Teststellung) gemäß der Art des Kontakts (CD, CE oder CT) wie in der Tabelle unten angegeben.
- Falls ein Kontakt nicht betriebsbereit ist: Heben sie den Aktuatorhebel manuell an und überprüfen Sie den Kontaktstatus erneut.

Wenn das Problem nicht behoben ist, wechseln Sie den Kontakt aus.

it Verificare i contatti CD, CE e CT installati, uno a uno, tramite un multimetro od ohmmetro standard per verificare la continuità del contatto. Per ogni contatto:
- Verificare la continuità elettrica del contatto per ciascuna delle 3 posizioni dell'interruttore (estratta, test e inserita) in base al tipo di contatto (CD, CE o CT) come indicato nella tabella di seguito.
- In caso di mancato funzionamento del contatto: sollevare a mano la leva dell'attuatore e verificare di nuovo lo stato del contatto.

Se il problema persiste, cambiare il contatto.

pt Verifique os contactos CD, CE e CT instalados, um a um, utilizando um ohmímetro ou um multímetro padrão para testar a continuidade do contacto. Para cada contacto:
- Verifique a continuidade elétrica do contacto para cada uma das 3 posições do disjuntor (desligado, teste e ligado), de acordo com o tipo de contacto (CD, CE ou CT), como mencionado na tabela abaixo.
- Em caso de não funcionamento do contacto: levante manualmente a alavanca do acionador e verifique o estado do contacto.

Se o problema persistir, substitua o contacto.

ru Проверьте работоспособность каждого установленного контакта CD, CE и CT, используя стандартный мультиметр или омметр, чтобы проверить целостность контактов. Для каждого контакта:
- Проверьте целостность электроцепи контакта для каждого из 3 положений автоматического выключателя (выкаченного (отсоединенного), «испытание» и вкаченного (подсоединенного)) в соответствии с типом контакта (CD, CE или CT), как указано в таблице ниже.
- Если контакт не работает: вручную поднимите рычаг исполнительного механизма и снова проверьте состояние контакта.

Если проблему устранить не удалось, замените контакт.

zh 使用标准的万用表或电阻表测试触点连通性，逐一验证安装好的 CD、CE 和 CT 触点。对于每个触点：
- 根据下表所述的触点类型（CD、CE 或 CT）验证断路器 3 个位置（退出、测试和连接）中每个位置的触点电气连通性。
- 如果触点不工作：手动提起执行器操纵杆，再次验证触点状态。

如果问题仍无法解决，则更换触点。

en Disconnected position **fr** Position débroché **es** Posición desenchufada **de** Trennstellung **it** Posizione estratta **pt** Posição desligada **ru** Выкаченное (отсоединенное) положение **zh** 退出位置	**en** Test position **fr** Position test **es** Posición de test **de** Teststellung **it** Posizione di test **pt** Posição de teste **ru** Положение «испытание» **zh** 测试位置	**en** Connected position **fr** Position embroché **es** Posición enchufada **de** Betriebsstellung **it** Posizione inserita **pt** Posição ligada **ru** Вкаченное (подсоединенное) положение **zh** 连接位置
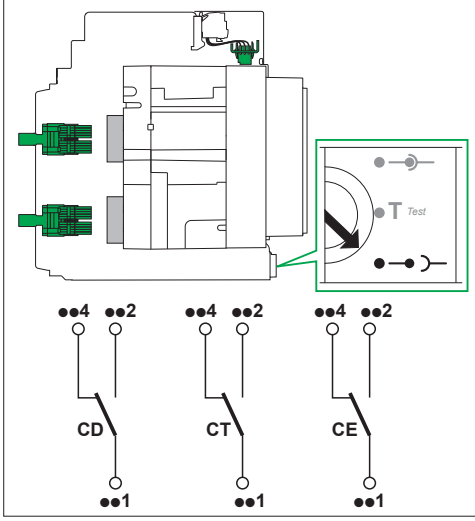	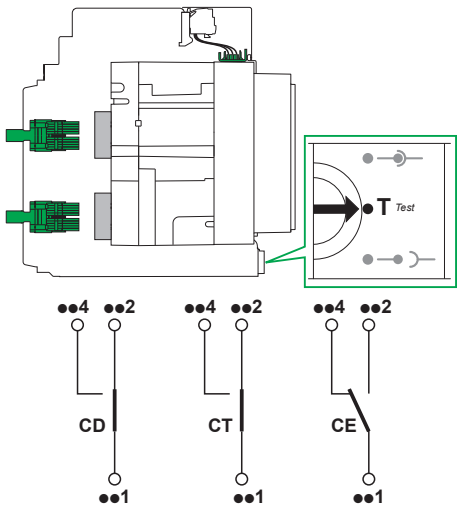	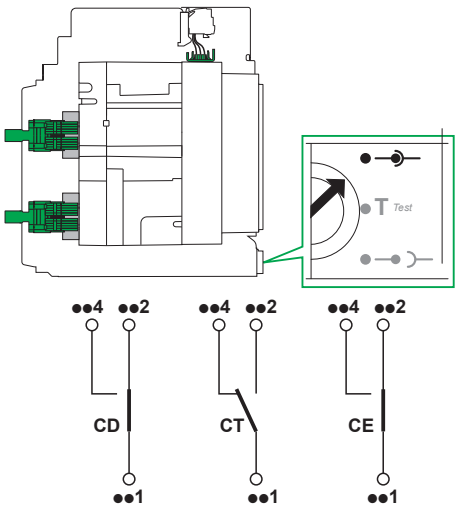

8 Wiring / Câblage / Cableado / Verkabelung / Cablaggio / Cablagem / Кабель / 电缆

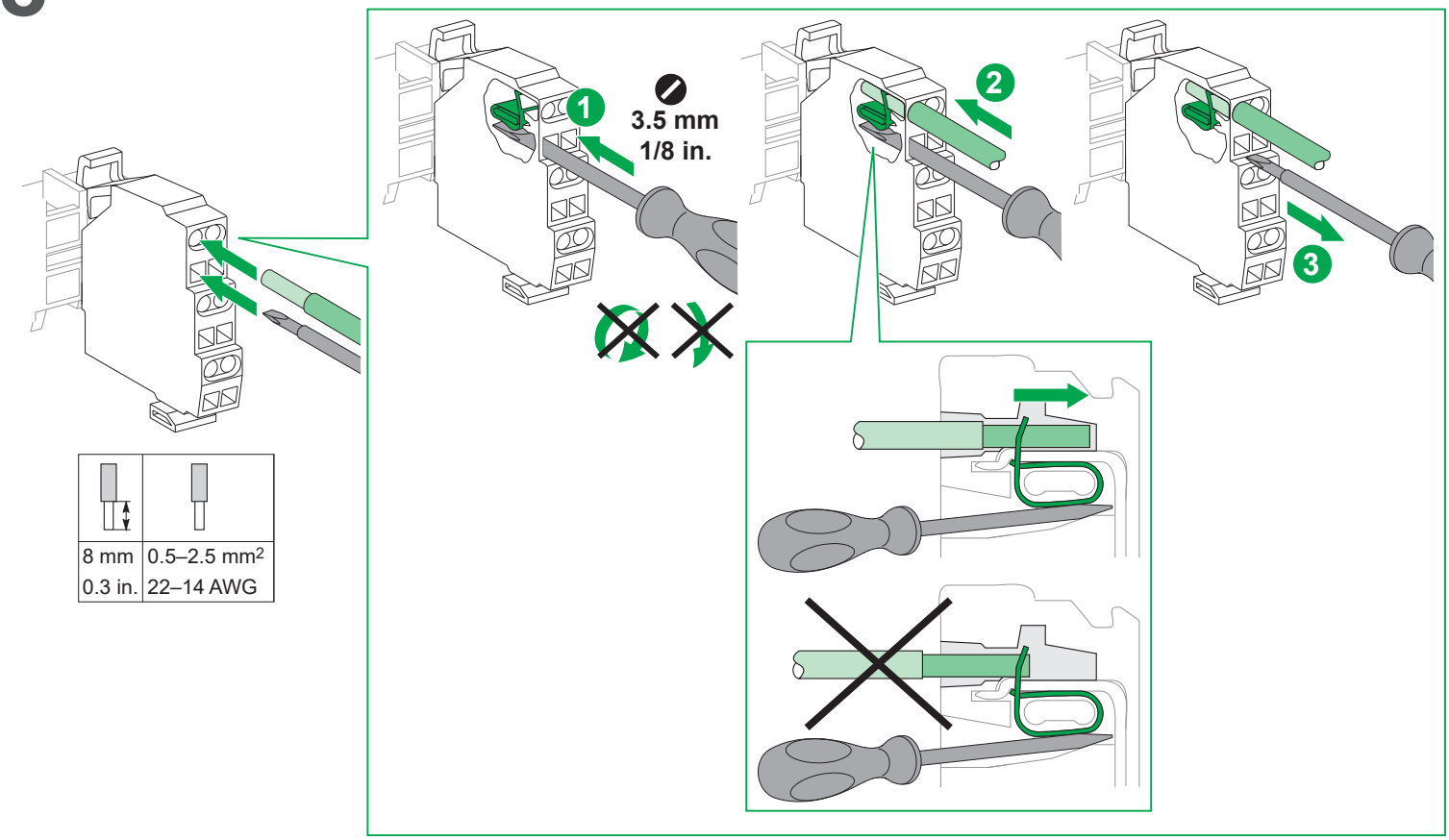

8 mm 0.3 in.	0.5–2.5 mm² 22–14 AWG

9 Auxiliary Terminal Shields Installation / Installation des capots bornier auxiliaire / Instalación de cubrebornes auxiliares / Installation der Abdeckung der Zubehöranschlussklemmen / Installazione protezione morsettiera ausiliaria / Instalação de blindagens de terminal auxiliar / Установка вспомогательных электроизоляторов клемм / 二次接线端子盖板安装

MTZ1

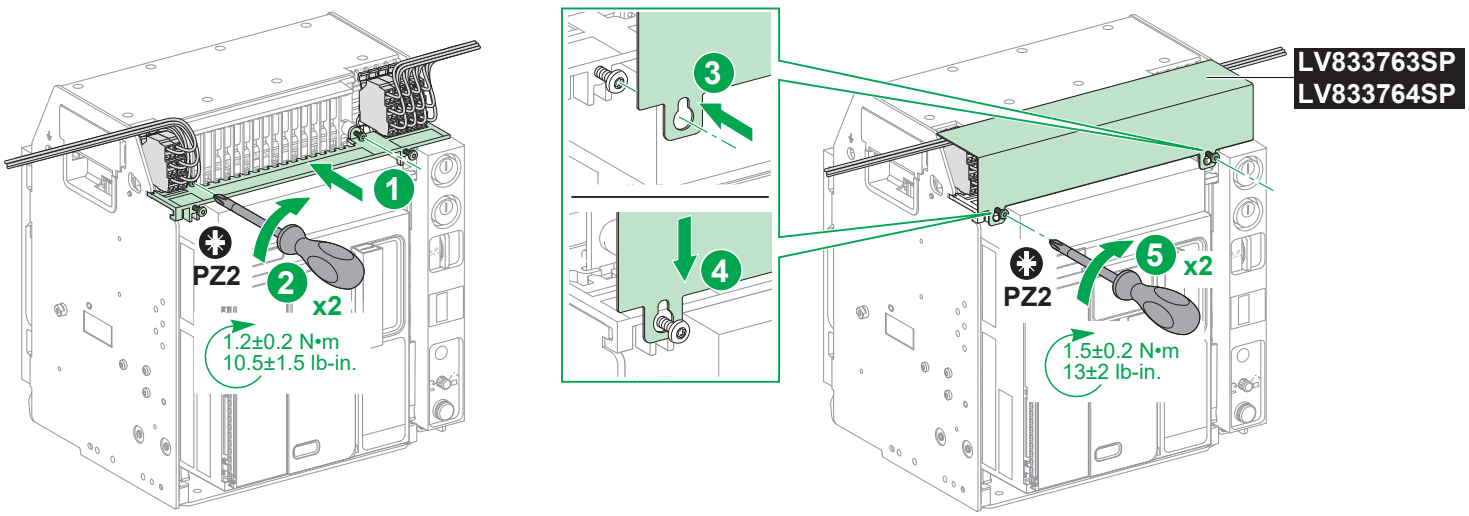

MTZ2/MTZ3

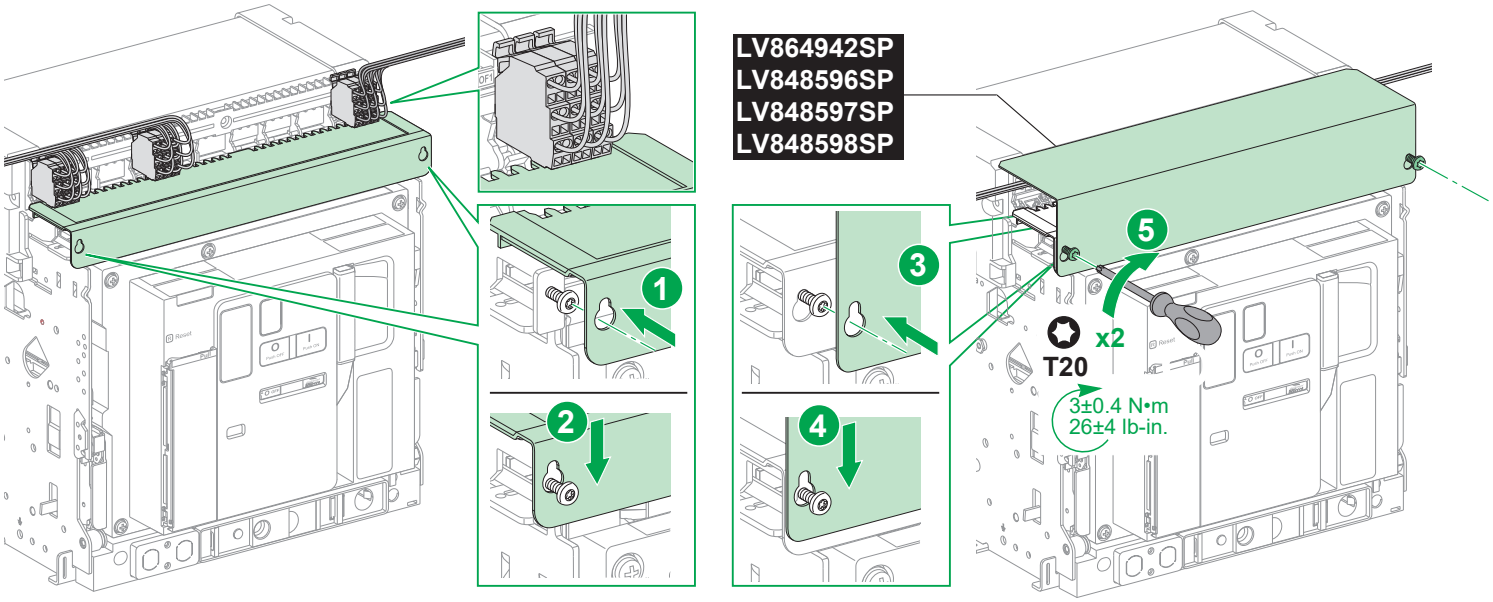

10 Removal / Démontage / Extracción / Entfernen / Rimozione / Remoção / Извлечение / 拆卸

en Remove in reverse order of installation.
Use screwdriver to release tab.

fr Démontez dans l'ordre inverse de l'installation.
Utilisez un tournevis pour décrocher le bornier.

es Realice la extracción en el orden inverso al de la instalación.
Utilice el destornillador para liberar la lengüeta.

de Führen Sie die Entfernung in umgekehrter Reihenfolge zur Installation durch.
Verwenden Sie einen Schraubendreher, um die Lasche zu lösen.

it Per la rimozione procedere nell'ordine inverso dell'installazione.
Utilizzare un cacciavite per rilasciare la linguetta di tenuta.

pt Remova pela ordem inversa da instalação.
Utilize a chave de fendas para libertar a patilha.

ru Извлечение производят в порядке, обратном порядку установки.
Для отсоединения фиксатора воспользуйтесь отверткой.

zh 拆卸步骤与安装步骤相反。
用螺丝刀松开卡舌。

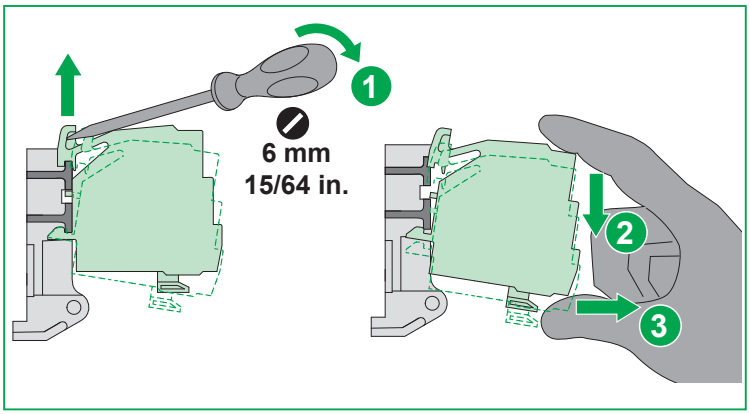

Schneider Electric Industries SAS
35, rue Joseph Monier
CS 30323
F - 92506 Rueil Malmaison Cedex
www.se.com

Printed on recycled paper.

UK Importer:
Schneider Electric Limited
Stafford Park 5
Telford, TF3 3BL
United Kingdom
www.se.com/uk

NVE16135-06

© 2021 Schneider Electric - All rights reserved.