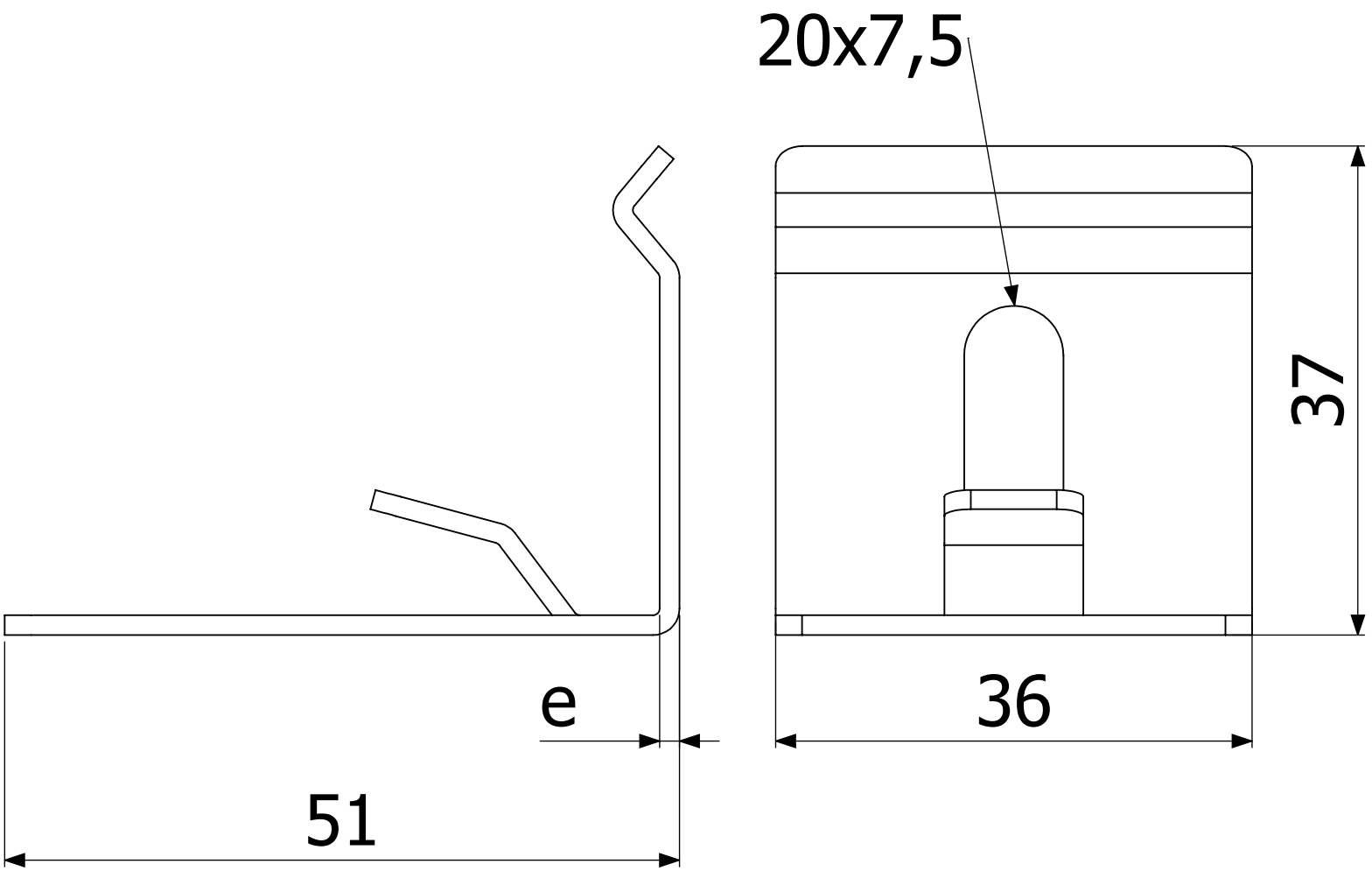
20x7,5
37
e
36
51