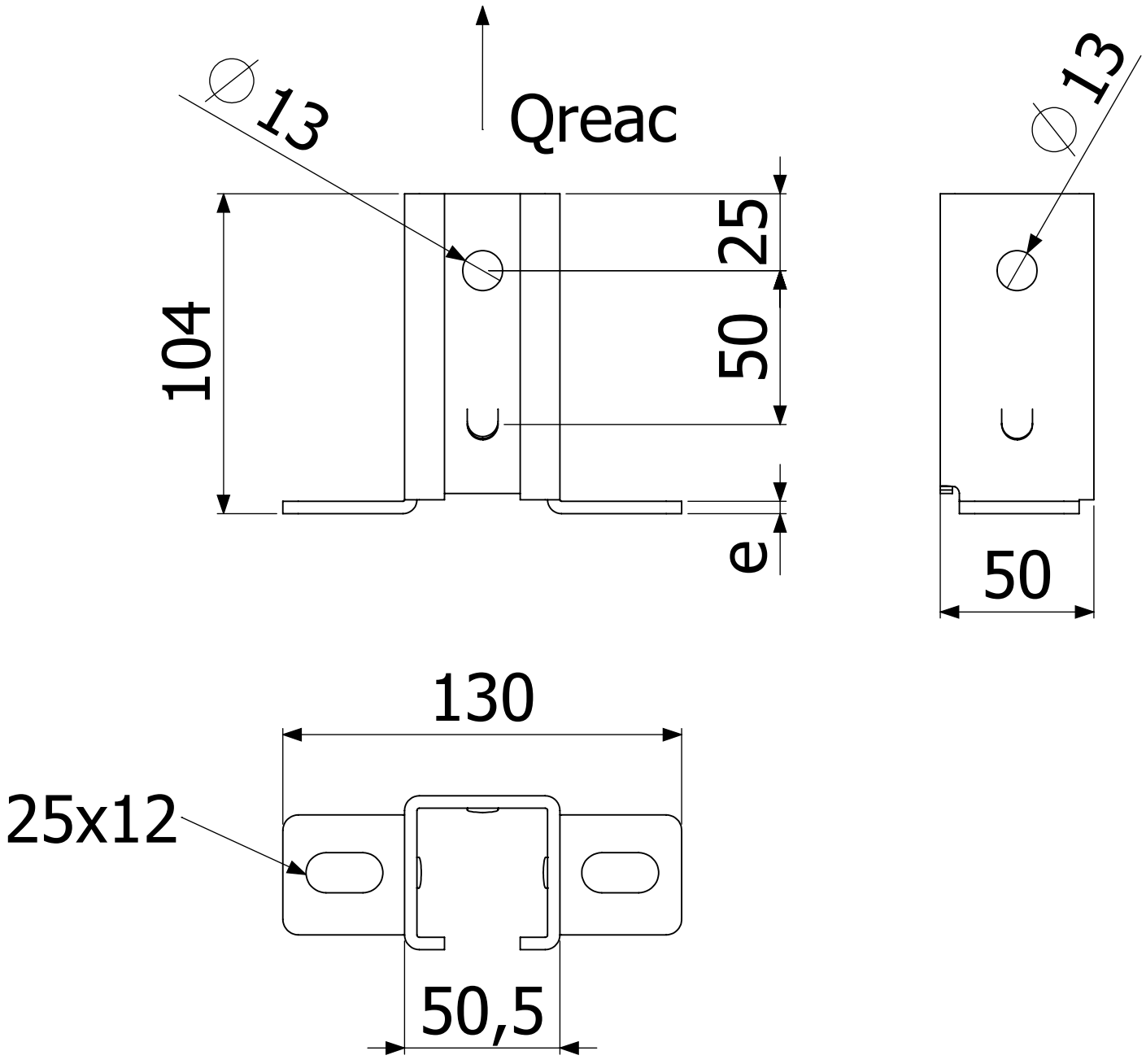
Qreac
∅13
104
25
50
e
∅13
50
130
25x12
50,5