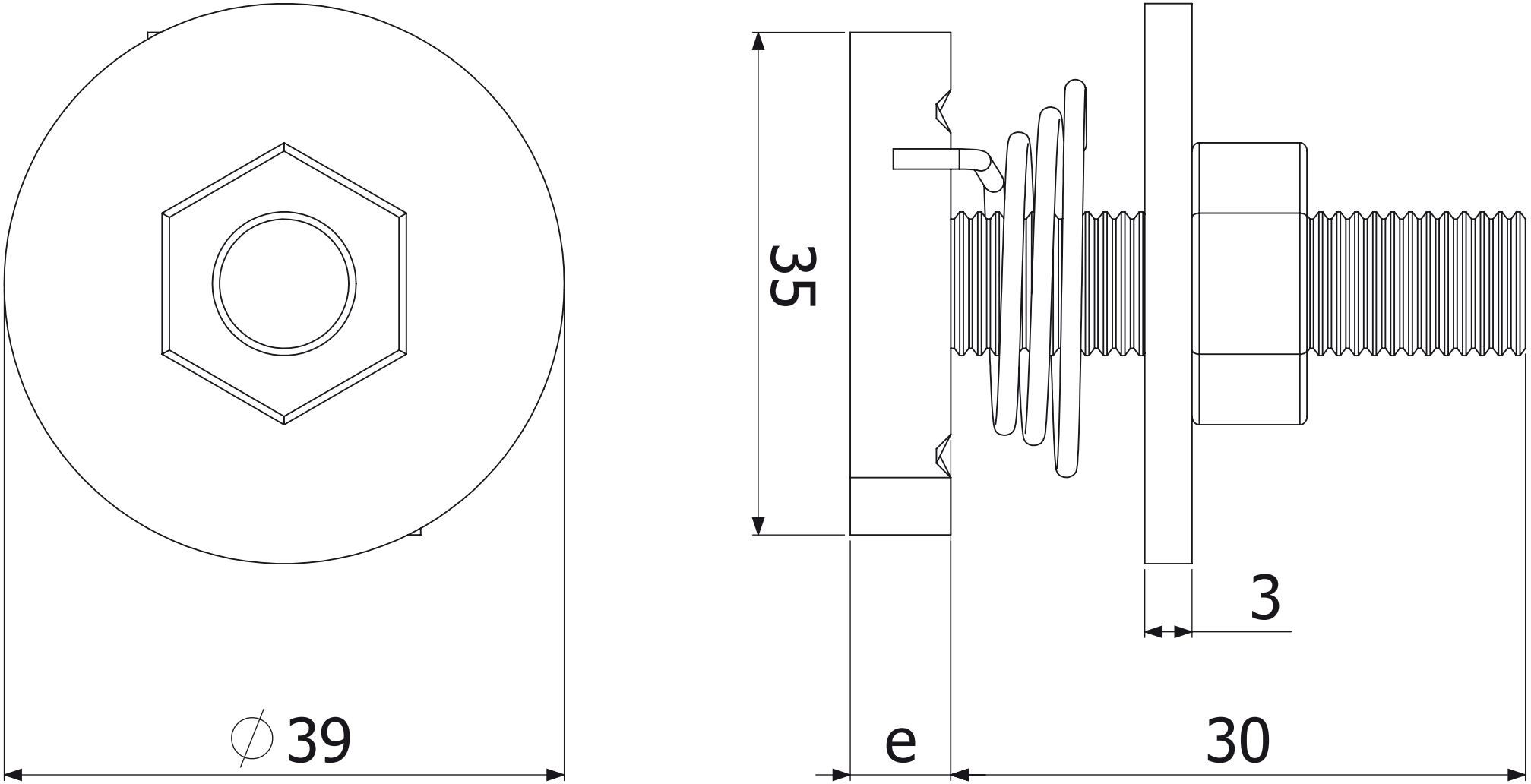
35
3
∅ 39
e
30