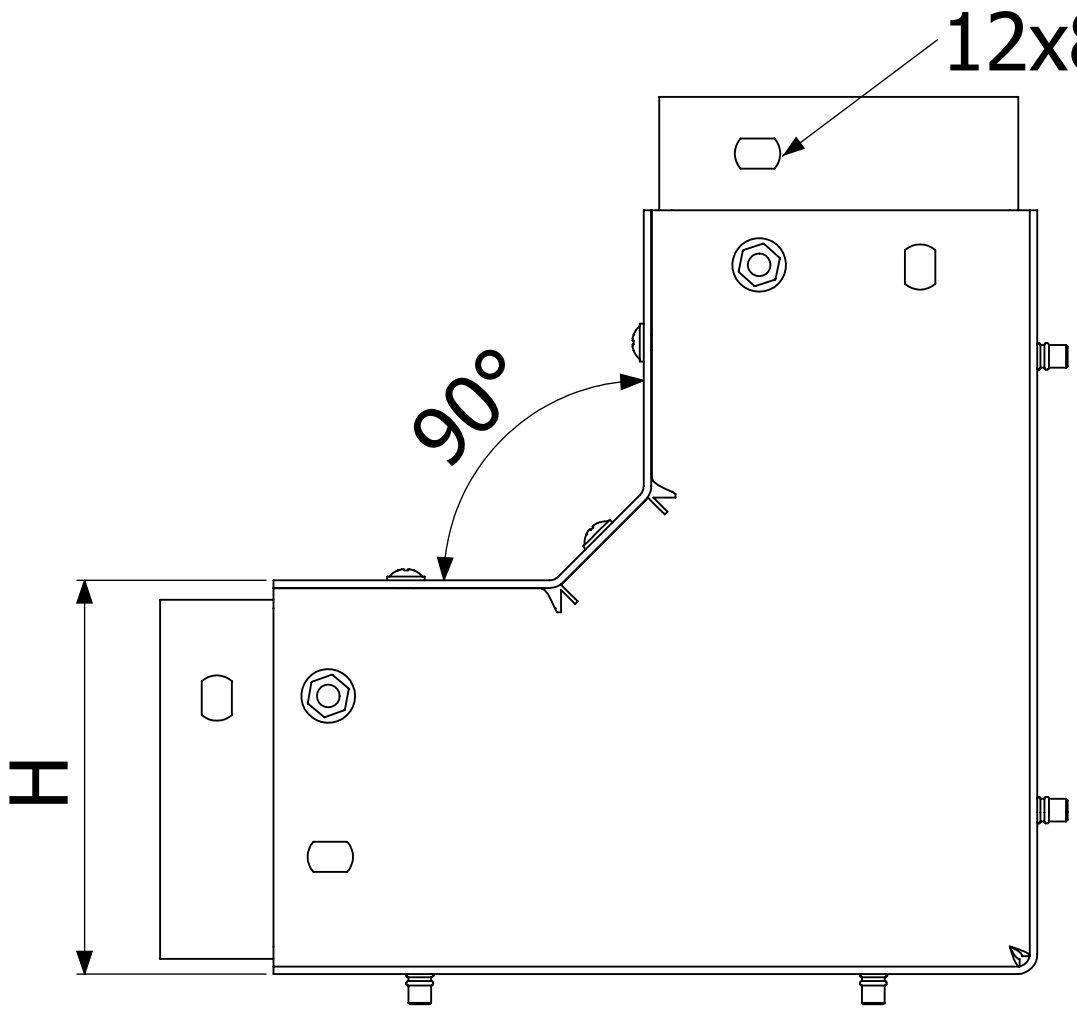
12x8
90°
H

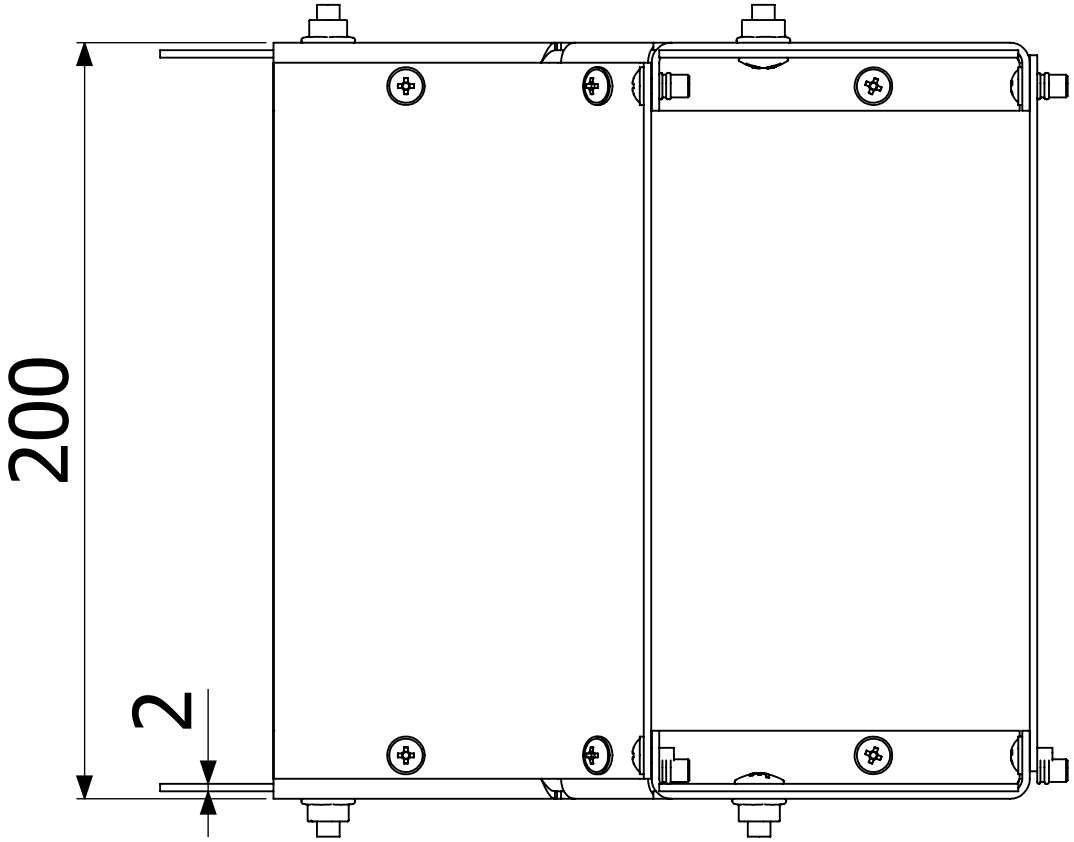
200
2