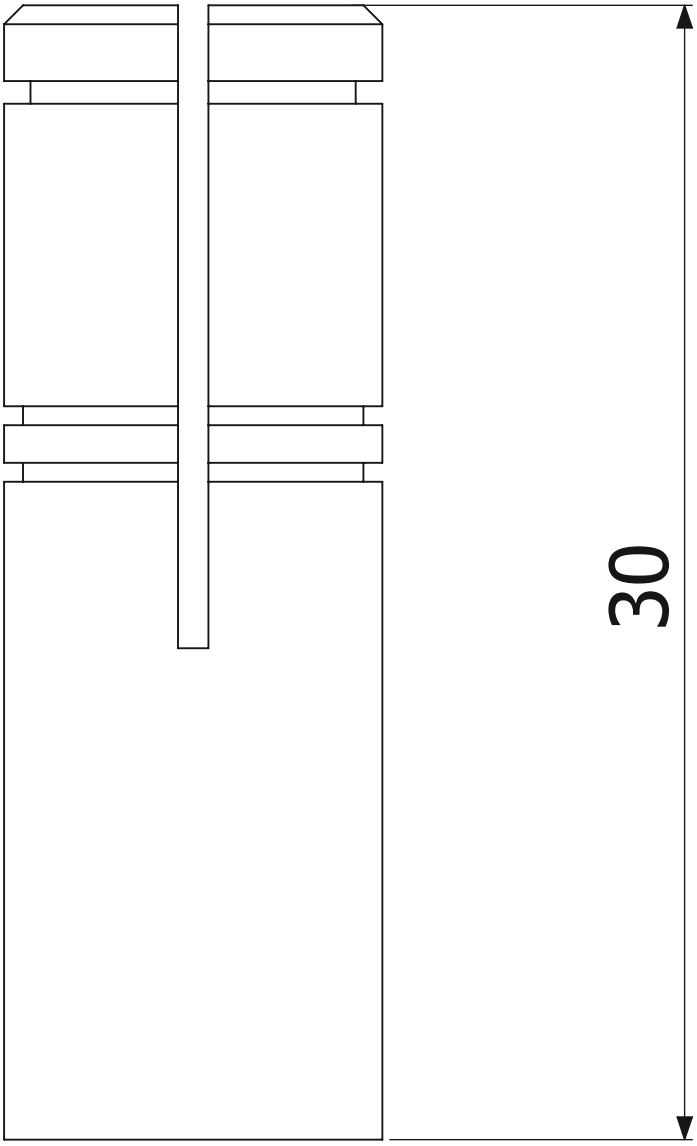
30

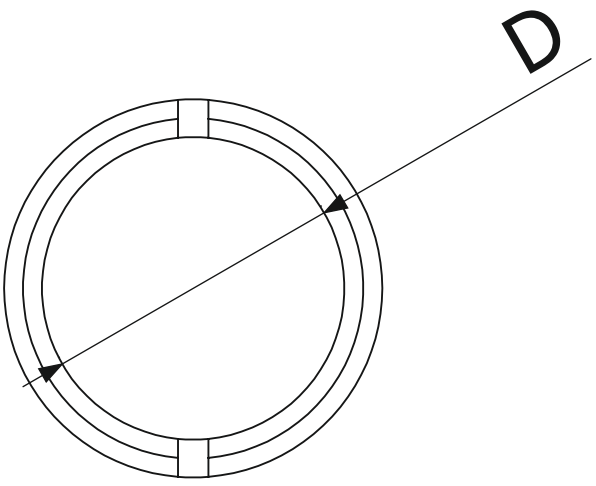
D