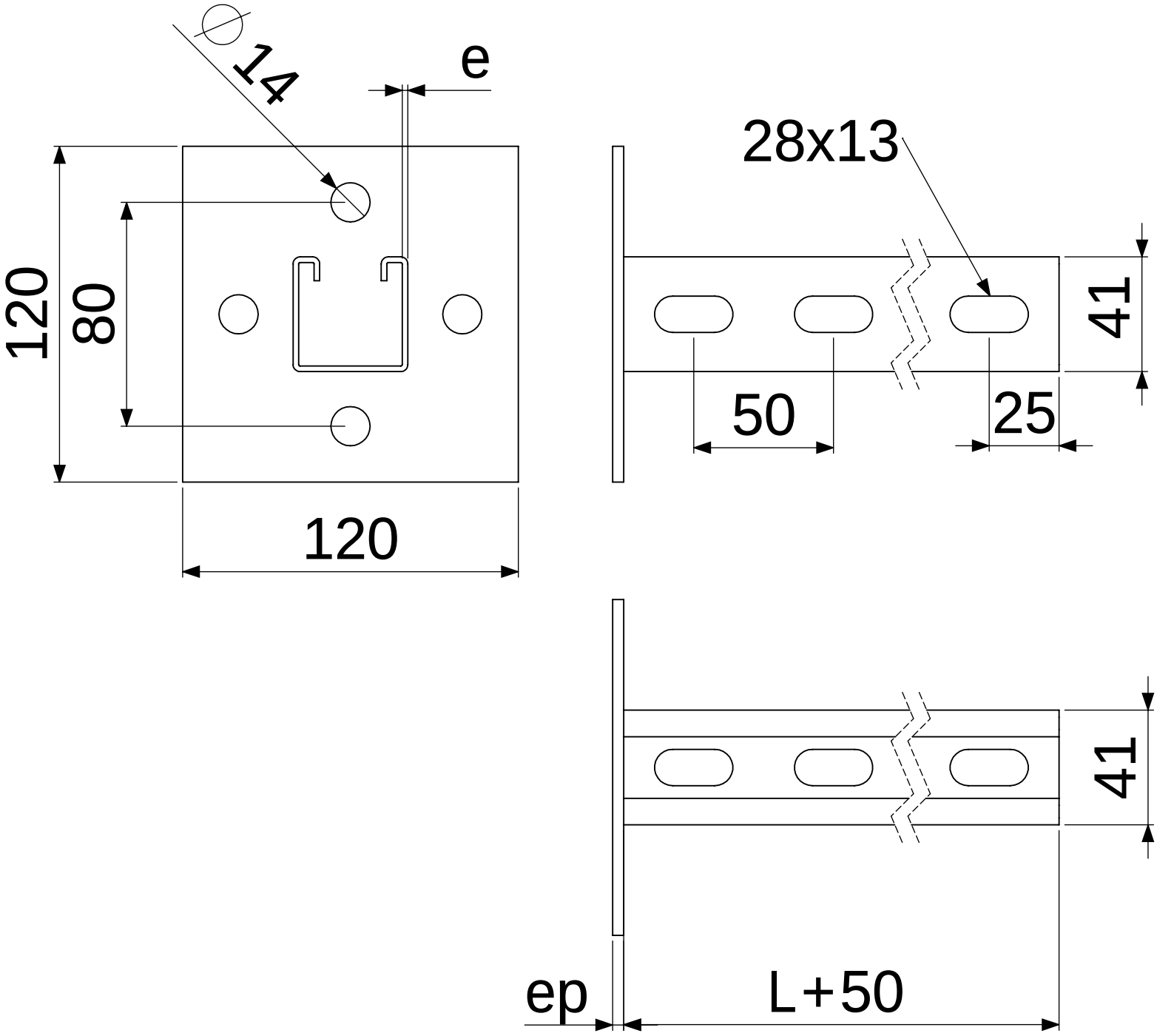
⌀14
e
120
80
120
28x13
41
50
25
41
ep
L+50