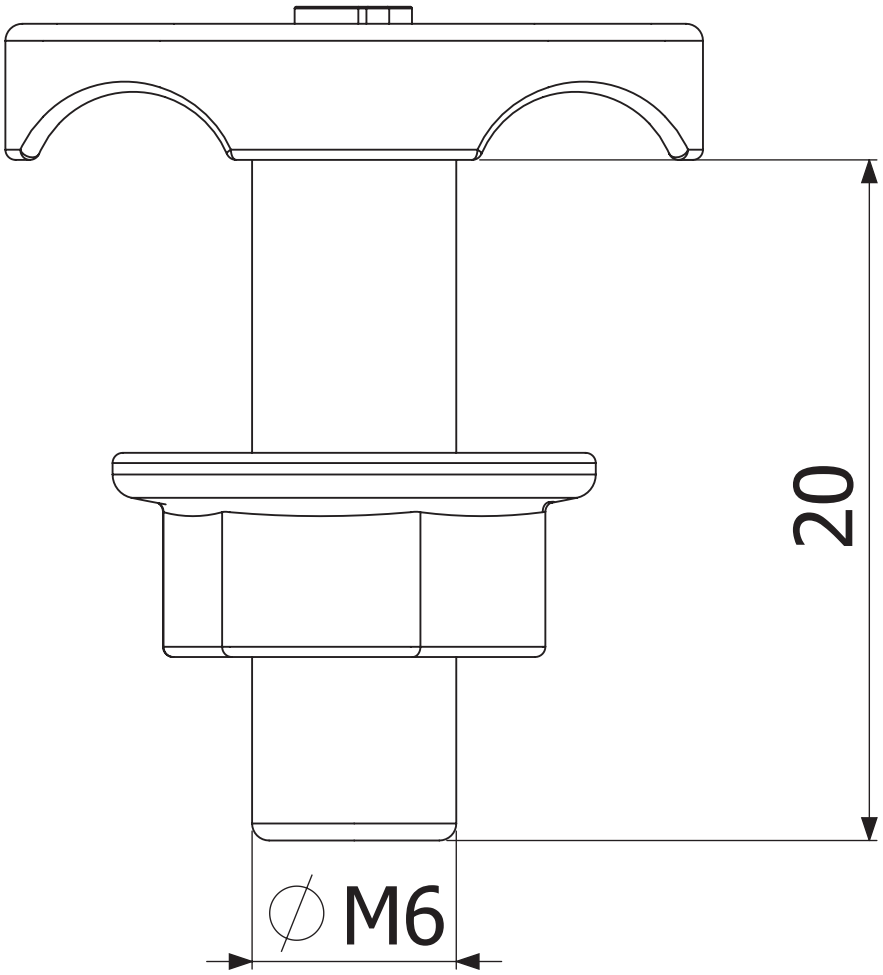
20
∅ M6

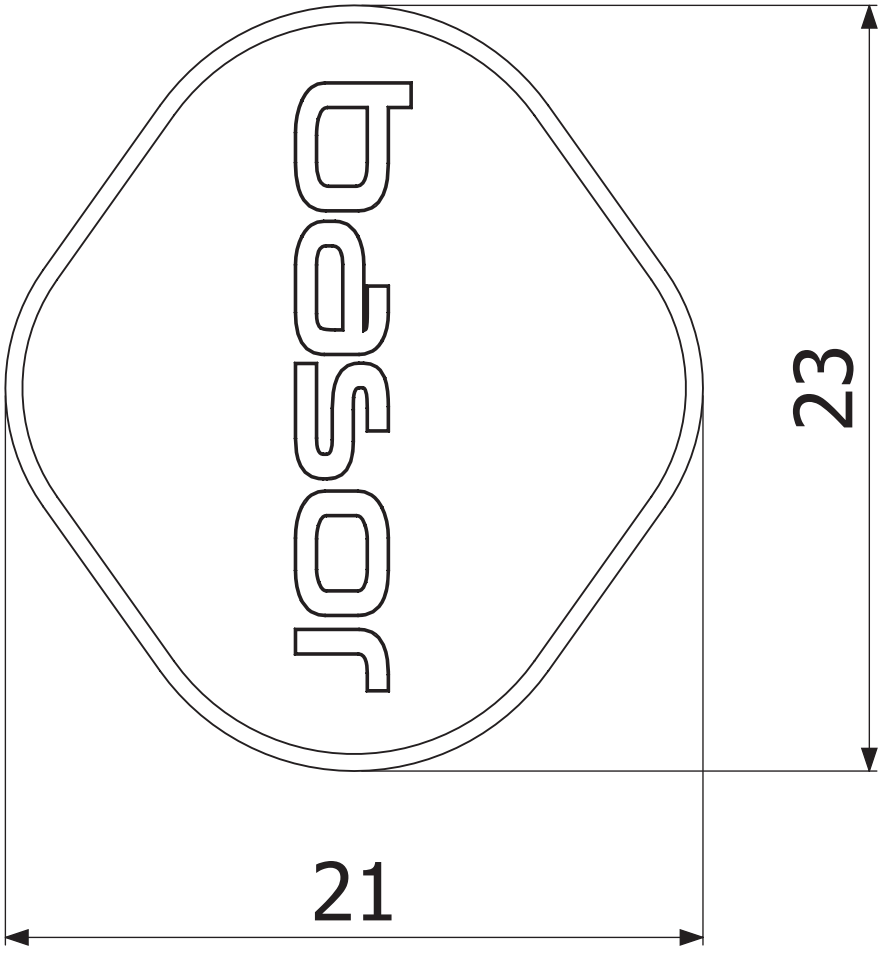
josga
23
21