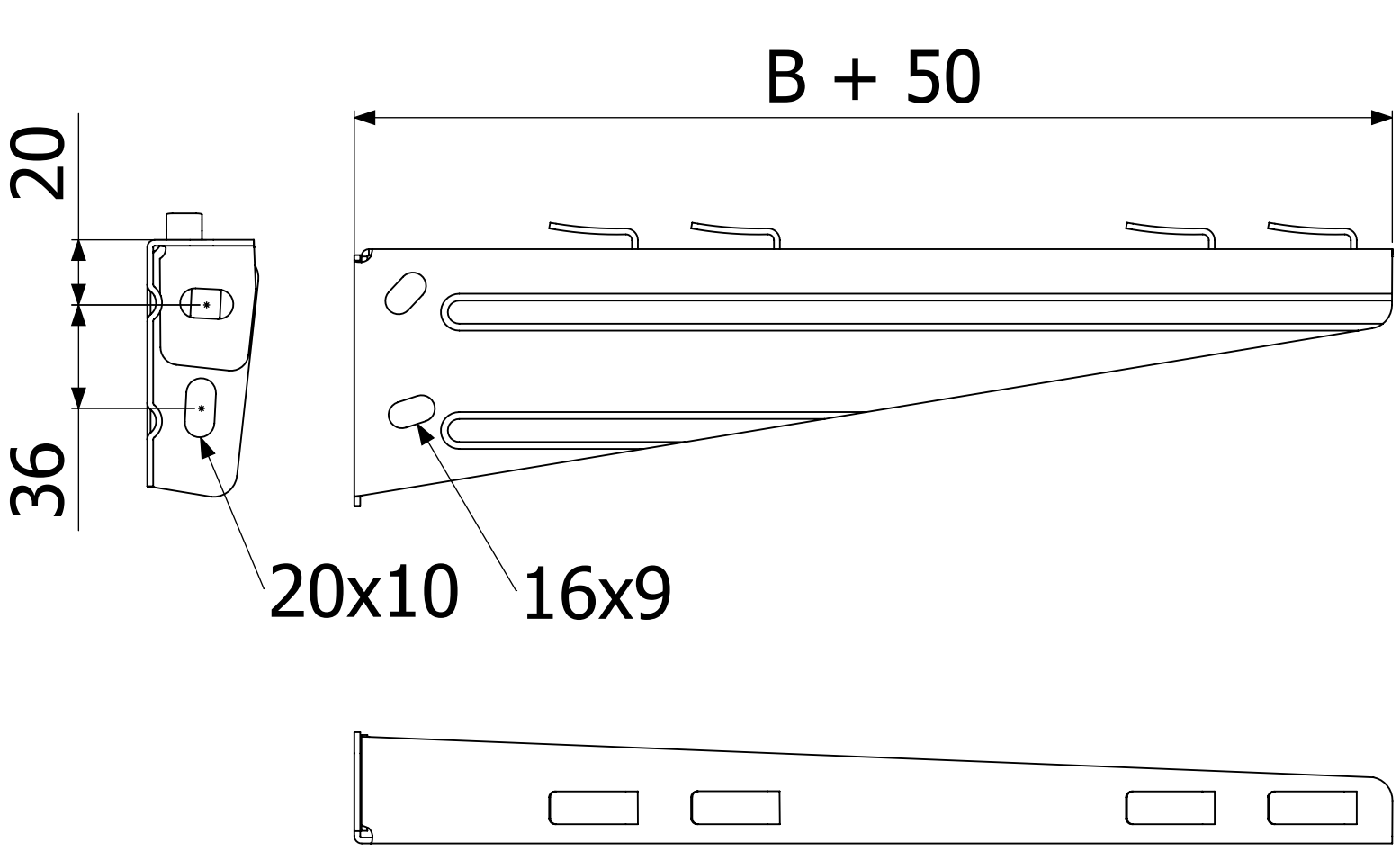
B + 50
20
36
20x10
16x9