DECLARACIÓN UE DE CONFORMIDAD
EU DECLARATION OF CONFORMITY

www.basor.com

La Empresa / *The company*:
BASOR ELECTRIC, S.A.
Dirección / *Address*:
Av. Alcodar, 45-47, 46700. Gandía (VLC), Spain.

Declara que el producto:
Declares that the product:
BASORTRAY ERE

Instalado de acuerdo con las normas de instalación, instrucciones del fabricante y conforme a las reglas profesionales, debidamente mantenido y utilizado en las aplicaciones para las que está previsto.
Installed in accordance to the installation standards, manufacturer's instructions and professional rules, duly maintained and used for the applications as intended.

Cumple con los requisitos esenciales de las Directivas del Consejo:
Complies with the essential requirements of the Council Directives:
2014/35/UE (Directiva de Baja Tensión) / *(Low Voltage Directive)*

Incorporado en la Legislación Española en: R.D. 187/2016.
Incorporated in the Spanish Legislation in: R.D. 187/2016.

Es adecuado y seguro para el uso a que está destinado y es conforme con la siguiente norma:
And it is suitable and safe for the intended use and it is in conformity with the following standard:
UNE-EN IEC 61537

Información adicional:
Additional information:

Este producto está previsto para ser instalado y mantenido por un profesional, puede ser usado por una persona no formada para reemplazamiento de uno idéntico.
This product is intended to be installed and maintained by skilled persons, it may be used by ordinary persons only as a replacement part, to substitute for an identical device.

Lugar y fecha: *Place and date:*	
Gandía Mayo 2026 *Gandía May 2026*	Departamento técnico / *Technical Department*

ERE 50X50

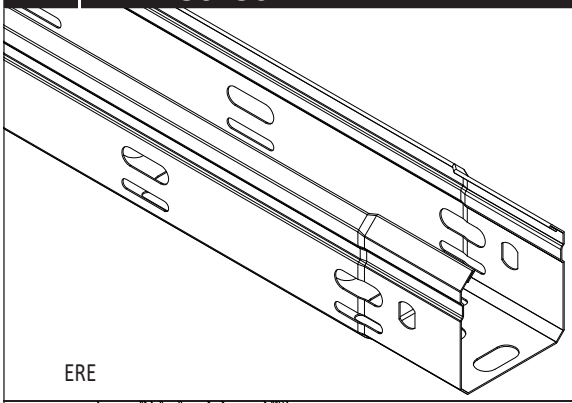

ERE

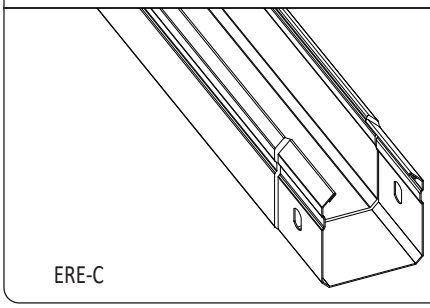

ERE-C

Modelo (BxH):

50x50.

Materiales y recubrimientos:

GS - Galvanizado Sendzimir según EN 10346 (Acero Grado DX51).
GSP - Galvanizado Sendzimir según EN 10346 (Acero Grado DX51) + Pintura poliéster.
ZAM3K - Pregalvanizado de ZnAlMg según EN 10346 (Acero Grado DX51).
GC - Galvanizado en caliente según ISO 1461 (Acero DD11 según EN 10111).

Características de la bandeja:

- Metálico
- No propagador de la llama
- Sistema con continuidad eléctrica
- Componente conductor eléctrico
- Temperatura mínima de -50 ˚C
- Temperatura máxima de 150 ˚C
- Resistencia al impacto: 20J
- Con recubrimiento metálico, resistencia a la corrosión:
  Recubrimiento GS: clase 3
  Recubrimiento GSP: clase 8+ (>1000 horas niebla salina)
  Recubrimiento ZAM3K: clase 8+ (>3000 horas niebla salina)
  Recubrimiento GC: clase 5 (45 µm)
- Clasificación según la perforación del área de la base:
  Bandeja ciega: Clasificación A
  Bandeja perforada: Clasificación B

INSTRUCCIONES DE MONTAJE

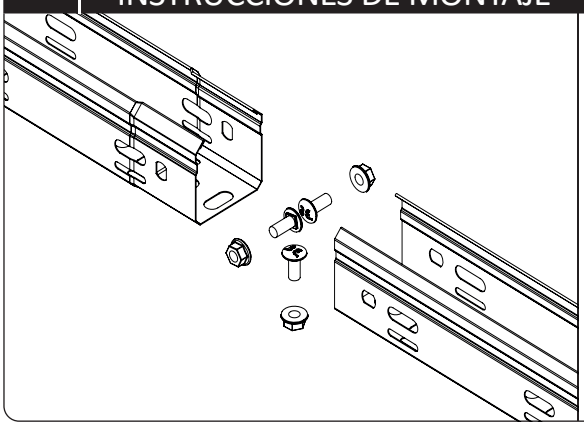

- Para montar el sistema enchufable se necesitan 3 conjuntos B1.

-- La distancia óptima a la que se debe situar la unión con respecto a los soportes está entre L/4 y L/5, siendo “L” la distancia entre soportes.

- Las uniones entre tramos de bandejas no deben disponerse justo sobre los soportes. Se debe evitar que en los vanos de los extremos se dispongan juntas de unión.

- La instalación de bandejas para canalizaciones eléctricas NO deben efectuarse por debajo de otro tipo de canalizaciones, como las de agua, vapor o gas.

- Para facilitar una correcta ventilación, se recomienda instalar las bandejas con una distancia mínima entre ellas de 250 mm.

- Se deben separar 20 mm de la pared las bandejas que se coloquen sobre soportes, para permitir una ventilación óptima de los cables.

Accesorios:

La familia dispone de los accesorios: Tapa TERE 50, pinza tapa PTER 50X50, curva plana CPER 50X50, curva cóncava CCER 50X50, curva convexa CXER 50X50, derivación lateral ASER 50x50, unión JUER 50X50 y tapa final TFERE 50.

SAFE WORKING LOAD

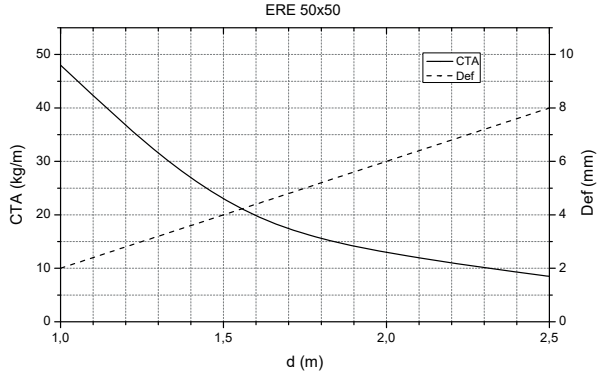

La presente ficha técnica, emitida en base al cumplimiento con la Norma de producto, ya supone un análisis de los riesgos eléctricos necesario según la Directiva de baja tensión 2014/35/UE del 26 de Febrero del 2014, vigente desde el 20 de Mayo de 2016.