SHOT LIGHT

ARKOSLIGHT®



DIMENSIONES

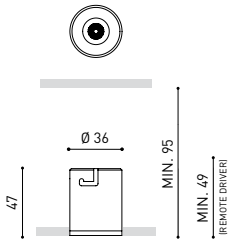

ACCESORIOS



TRIMLESS ACCESSORY
(MANDATORY)

PRODUCTO	
Nombre	SHOT LIGHT TRIMLESS CRI 90 19º 3000K N
Referencia	A2690111N
Color	Negro
RAL	Color en masa similar a RAL 9005
Categoría	CEILING RECESSED

FUENTE DE LUZ	
Tipo	LED
Flujo Luminoso	210 Lm
Potencia	2,1 W
Potencia del sistema	3,23 W
Temperatura de color	3000 K
Índice de reproducción cromática	CRI>90
Estabilidad cromática	MacAdam Step 3
Ángulo del haz de luz	19°
Eficiencia lumínica	90%
Eficacia	100 Lm/W
Corriente	700 mA
Regulación	No Dim - Otros DIM, consultar
Control por bluetooth	Consultar
Driver	Incluido - Conectado
Alimentación de emergencia	Consultar
Clase de Seguridad Eléctrica	□
Tensión	220 V/240 V
Frecuencia	50/60 Hz
Eficiencia Energética	A++
Horas de Vida del LED	L80B10 (Tc=85°C) >60.000h

OTROS DATOS	
Estanqueidad	IP20
Medidas de empotramiento	Ø43 mm.
Peso	100 g.
Peso con embalaje	120 g.
Dimensiones embalaje	77 × 70 × 53 mm
Unidades por embalaje	1
Materiales	Aluminio / Acrilonitrilo Butadieno Estireno / Policarbonato

CE

PREMIOS

Una luminaria concebida para ser un pequeño y discreto punto de luz en el techo que oculta a la vista el origen de la iluminación y busca ofrecer el máximo confort visual. Para ello, está provisto de una pantalla antideslumbramiento y un micro-reflector (diseñado específicamente) que genera un haz de luz perfectamente definido.

Calle N · Pol. Ind. EL OLIVERAL
46394 Ribarroja del Turia · Valencia (Spain)
Tel. +34 961 667 207 · Fax +34 961 667 054
info@arkoslight.com · www.arkoslight.com

5 Year GUARANTEE*

DIAGRAMA POLAR

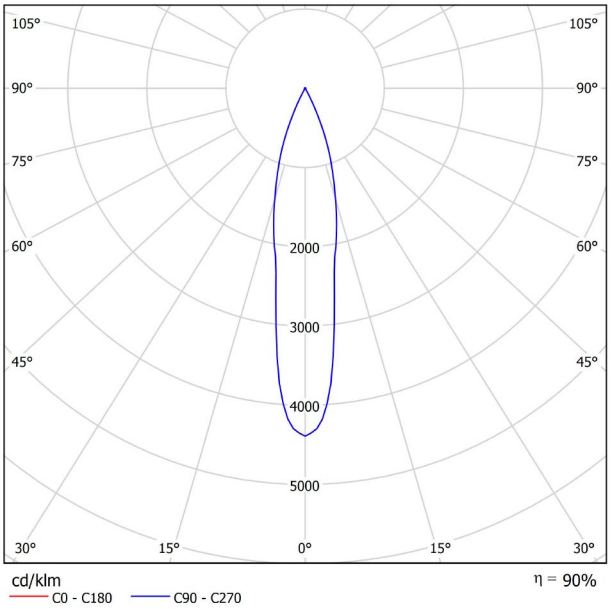

DIAGRAMA CÓNICO

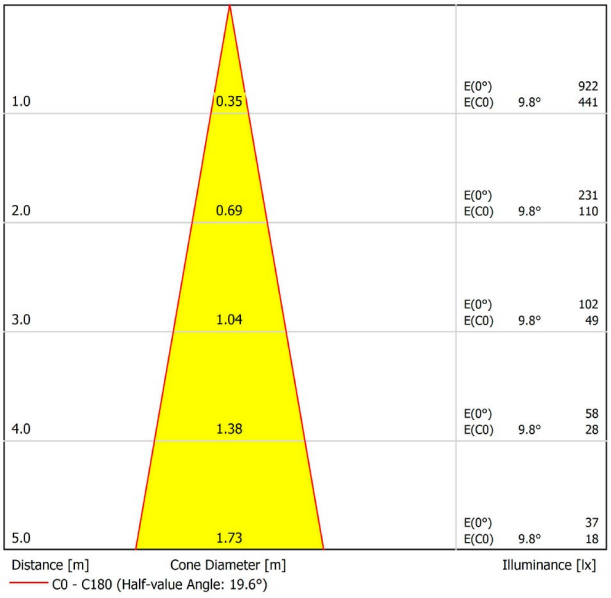

UGR

Glare Evaluation According to UGR

ρ Ceiling		70	70	50	50	30	70	70	50	50	30
ρ Walls		50	30	50	30	30	50	30	50	30	30
ρ Floor		20	20	20	20	20	20	20	20	20	20
Room Size X	Y	Viewing direction at right angles to lamp axis					Viewing direction parallel to lamp axis				
2H	2H	-3.1	-2.5	-2.9	-2.3	-2.1	-3.1	-2.5	-2.9	-2.3	-2.1
	3H	0.8	1.4	1.1	1.6	1.8	0.8	1.4	1.1	1.6	1.8
	4H	3.2	3.8	3.5	4.0	4.3	3.2	3.8	3.5	4.0	4.3
	6H	5.0	5.5	5.3	5.7	6.0	5.0	5.5	5.3	5.7	6.0
	8H	6.2	6.7	6.5	6.9	7.2	6.2	6.7	6.5	6.9	7.2
	12H	7.5	8.0	7.9	8.3	8.6	7.5	8.0	7.9	8.3	8.6
4H	2H	-1.5	-0.9	-1.2	-0.7	-0.4	-1.5	-0.9	-1.2	-0.7	-0.4
	3H	2.3	2.7	2.6	3.0	3.4	2.3	2.7	2.6	3.0	3.4
	4H	4.7	5.1	5.1	5.4	5.8	4.7	5.1	5.1	5.4	5.8
	6H	6.6	6.9	7.0	7.3	7.7	6.6	6.9	7.0	7.3	7.7
	8H	8.0	8.2	8.4	8.6	9.0	8.0	8.2	8.4	8.6	9.0
	12H	9.4	9.7	9.8	10.0	10.5	9.4	9.7	9.8	10.0	10.5
8H	4H	5.4	5.7	5.9	6.1	6.5	5.4	5.7	5.9	6.1	6.5
	6H	7.6	7.9	8.1	8.3	8.7	7.6	7.9	8.1	8.3	8.7
	8H	9.2	9.4	9.7	9.8	10.3	9.2	9.4	9.7	9.8	10.3
	12H	10.9	11.0	11.4	11.5	12.0	10.9	11.0	11.4	11.5	12.0
12H	4H	5.6	5.9	6.1	6.3	6.7	5.6	5.9	6.1	6.3	6.7
	6H	8.0	8.2	8.5	8.6	9.1	8.0	8.2	8.5	8.6	9.1
	8H	9.7	9.9	10.2	10.3	10.8	9.7	9.9	10.2	10.3	10.8

Variation of the observer position for the luminaire distances S

S = 1.0H	+0.1 / -0.2	+0.1 / -0.2
S = 1.5H	+0.3 / -0.3	+0.3 / -0.3
S = 2.0H	+0.6 / -0.5	+0.6 / -0.5
Standard table	---	---
Correction Summand	---	---

Corrected Glare Indices referring to 2101lm Total Luminous Flux

TRIMLESS ACCESSORIES

ARKOSLIGHT®

MANDATORY ACCESSORIES

SHOT LIGHT Trimless Accessory — A269-00-00



SHOT LIGHT Trimless Accessory 2 — A269-00-01



SHOT LIGHT Trimless Accessory 3 — A269-00-02

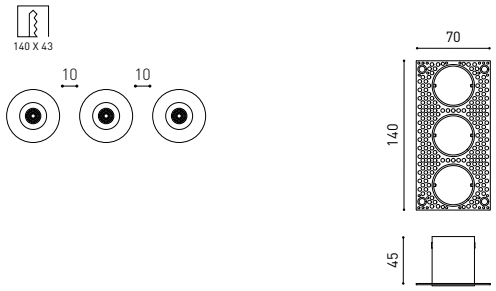

SHOT LIGHT Trimless Accessory 2x2 — A269-00-03

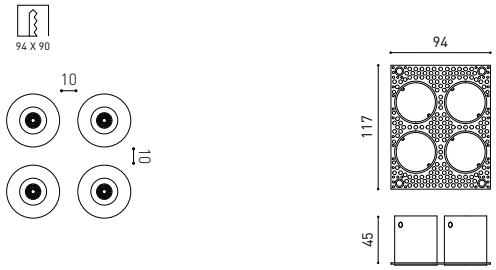

CUSTOM LAYOUT EXAMPLES

FOR EQUIDISTANT COMPOSITIONS

Trimless Accessory 2 + Trimless Accessory 2 / Trimless Accessory 3

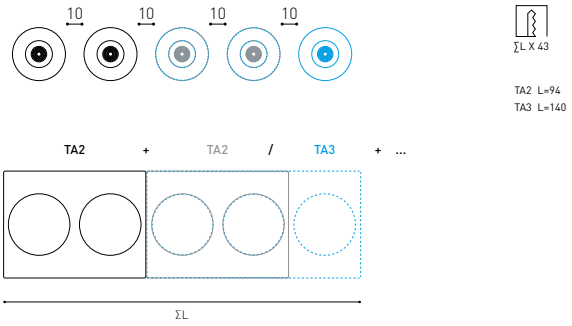

Trimless Accessory 3 + Trimless Accessory 2 / Trimless Accessory 3

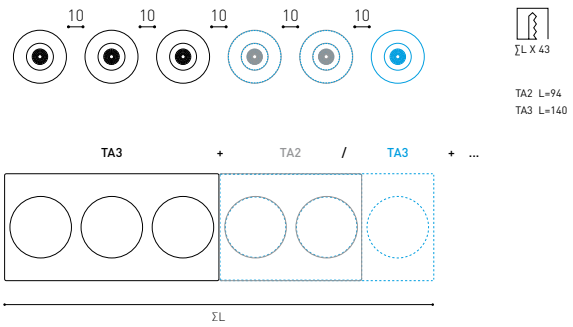

Trimless Accessory 2x2 + Trimless Accessory 2x2

THE "TA2X2" FRAME IS ONLY COMPATIBLE WITH FURTHER "TA2X2" FRAMES

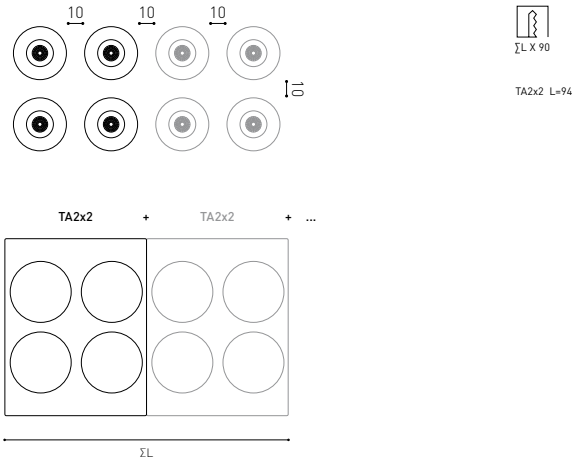

MATERIAL | IRON | COATING | ZINC PLATED |

Calle N · Pol. Ind. EL OLIVERAL
46394 Ribarroja del Turia · Valencia (Spain)
Tel. +34 961 667 207 · Fax +34 961 667 054
info@arkoslight.com · www.arkoslight.com

5Year GUARANTEE*