SLIMGOT

ARKOSLIGHT®

DIMENSIONES

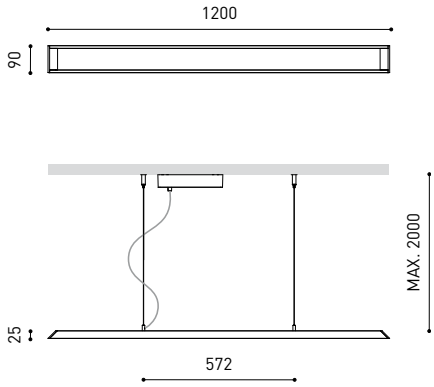

ACCESORIOS



WIRE TRIMLESS ACCESSORY

PRODUCTO	
Nombre	SLIMGOT 120 DIM DALI 3000K WT
Referencia	A2031201WT
Color	Blanco Texturado
RAL	9016
Categoría	SUSPENSION

FUENTE DE LUZ	
Tipo	LED
Flujo Luminoso	2360 Lm
Potencia	14,8 W
Potencia del sistema	16,44 W
Temperatura de color	3000 K
Índice de reproducción cromática	CRI>90
Estabilidad cromática	MacAdam Step 2
Ángulo del haz de luz	86°
Eficiencia lumínica	85%
Eficacia	159 Lm/W
Corriente	500 mA
Regulación	DALI / Push
Control por bluetooth	Consultar
Driver	Incluido
Clase de Seguridad Eléctrica	□
Tensión	220 V/240 V
Frecuencia	50/60 Hz
Eficiencia Energética	A++
Horas de Vida del LED	L80B10 (Tc=80°C) >60.000h

OTROS DATOS	
Estanqueidad	IP20
Longitud del cable	Max. 2 m
Tensor de regulación rápida	Si
Peso	2400 g.
Peso con embalaje	2767 g.
Dimensiones embalaje	1462 × 77 × 119 mm
Unidades por embalaje	1
Materiales	Aluminio / Polimetilmetacrilato

CE

PREMIOS

reddot design award winner 2014

iF product design award 2014

GERMAN DESIGN AWARD NOMINEE 2016

Slimgot es una luminaria que rompe con la tradicional forma rectangular en la perfilería. Aristas vivas, esbelta finura y facetas hacen de Slimgot un perfil exclusivo y diferente. Su geometría de pirámide truncada optimiza el rendimiento lumínico y fija su estética minimalista y reducidas dimensiones.

Calle N · Pol. Ind. EL OLIVERAL
46394 Ribarroja del Turia · Valencia (Spain)
Tel. +34 961 667 207 · Fax +34 961 667 054
info@arkoslight.com · www.arkoslight.com

30-06-21 / 22:22

5 Year GUARANTEE*

DIAGRAMA POLAR

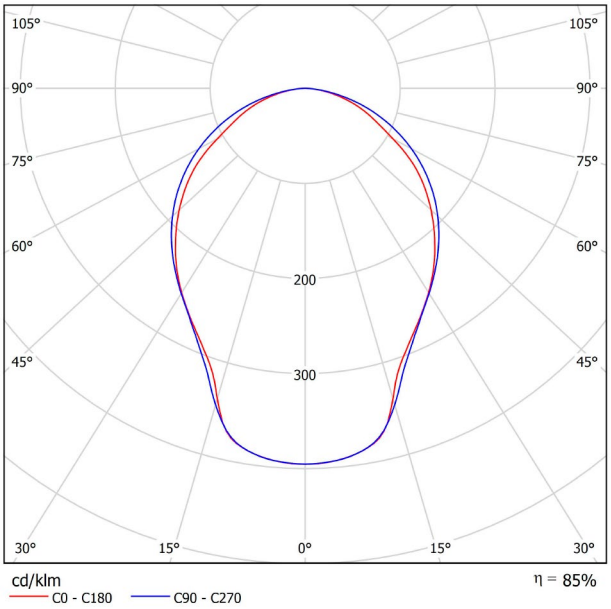

DIAGRAMA CÓNICO

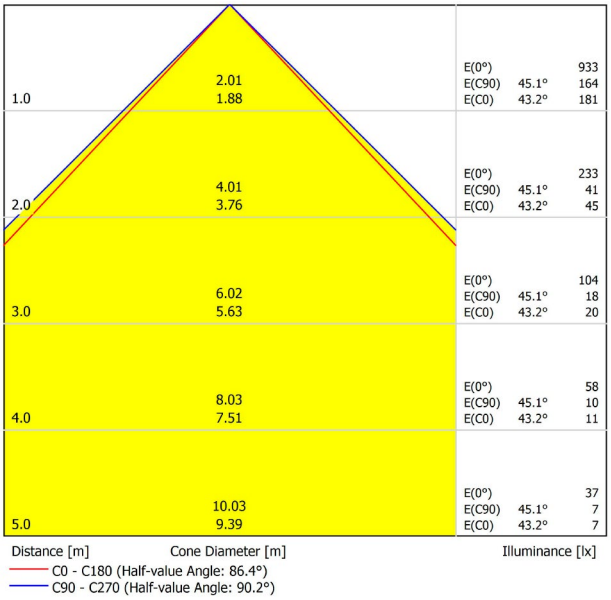

Calle N · Pol. Ind. EL OLIVERAL
46394 Ribarroja del Turia · Valencia (Spain)
Tel. +34 961 667 207 · Fax +34 961 667 054
info@arkoslight.com · www.arkoslight.com

5 Year GUARANTEE*

WIRE TRIMLESS ACCESSORY

ARKOSLIGHT®

SLIMGOT



	PRODUCT
Model	Coaxial Trimless
Reference	A023-00-03- | W | N |
Colour	**W** ☐ RAL 9016 | **N** ■ RAL 9005
Category	Accessories

Feeding: Only 1 piece needed.
Fasteners not available

REMOTE INCL Ø20

DIMENSIONAL DRAWING

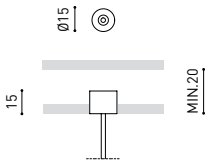

Wire Trimless Accessory es una colección de accesorios que permiten instalar los tensores y cables de las luminarias de suspensión de Arkoslight directamente desde el techo, sin ningún lorón ni anclaje visto. Se logra así una aplicación minimalista y visualmente limpia en el espacio.

Con los Wire Trimless Accessory los elementos adyacentes al techo del producto estándar (florones, anclajes, cajas de driver...) se esconden a través de una simple aplicación de empotramiento.

Wire Trimless Accessory reduce el peso visual de la instalación y genera una estética extremadamente minimalista. Los cables nacen desde el material en el techo como parte de la estructura. Este detalle genera una disposición mucho más pura y esencial, especialmente, en composiciones de varias unidades.

Calle N · Pol. Ind. EL OLIVERAL
46394 Ribarroja del Turia · Valencia (Spain)
Tel. +34 961 667 207 · Fax +34 961 667 054
info@arkoslight.com · www.arkoslight.com

5Year GUARANTEE*