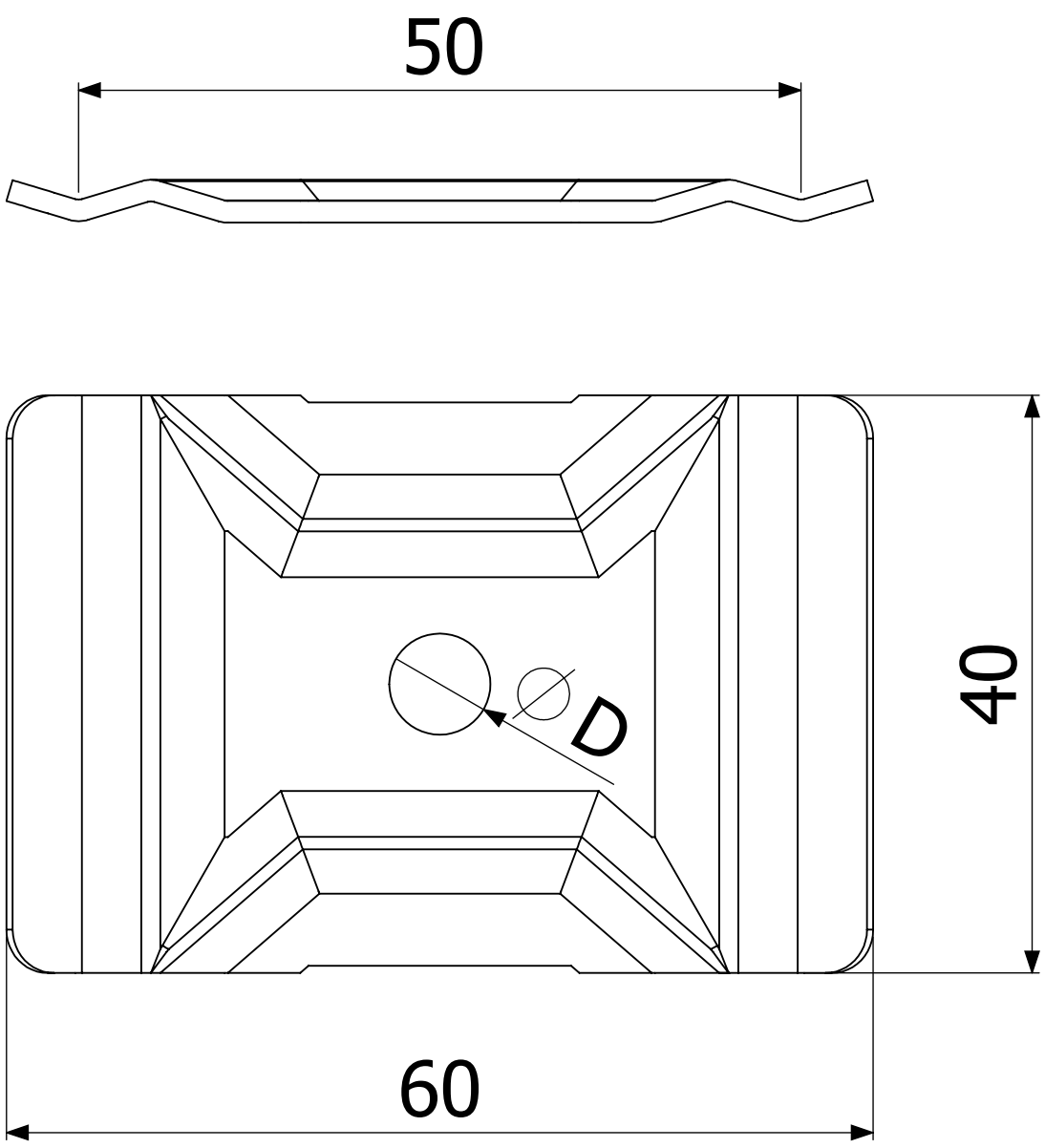
50
40
D
60