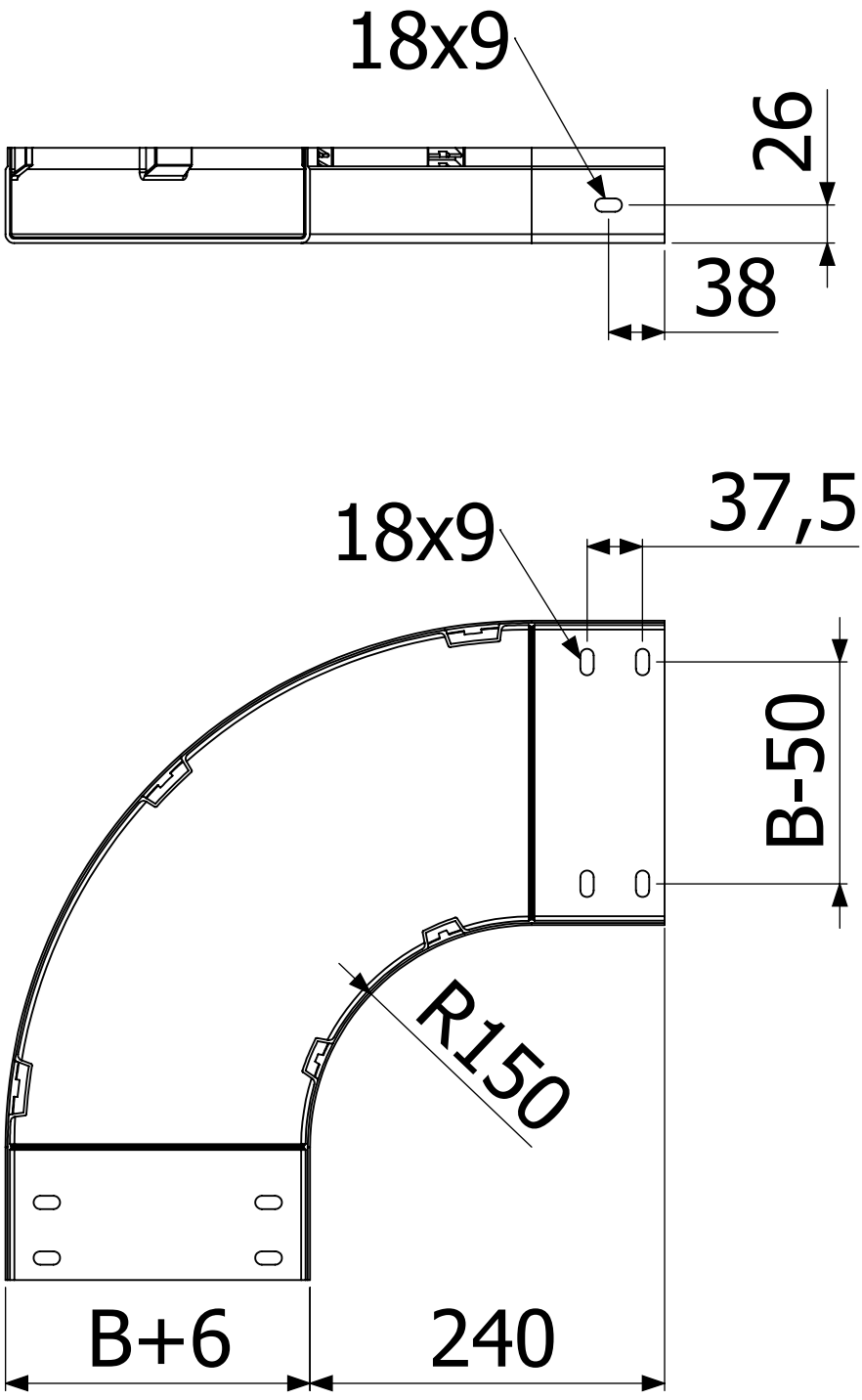
18x9
26
38
18x9
37,5
B-50
R150
B+6
240