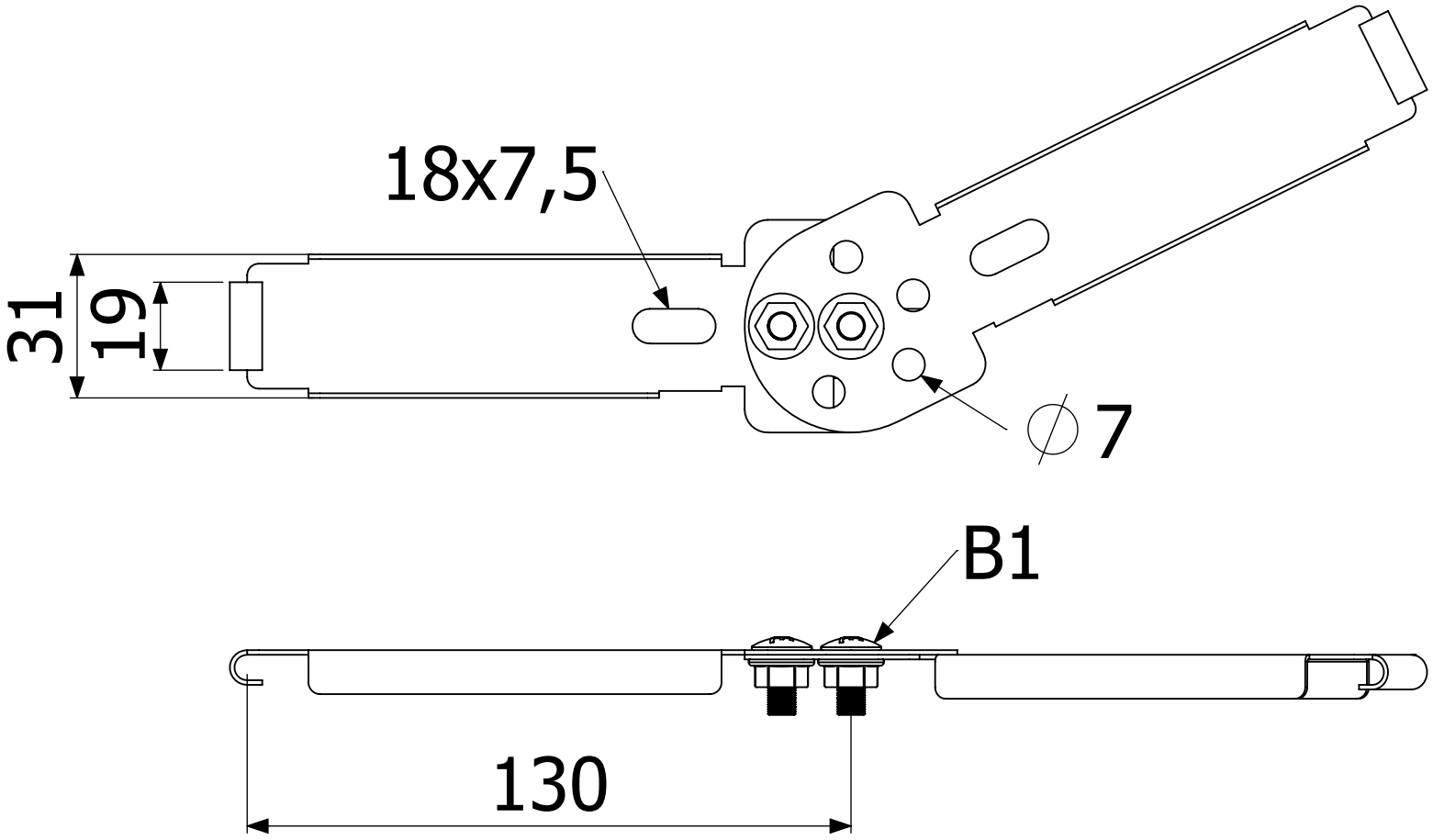
18x7,5
31
19
∅7
B1
130