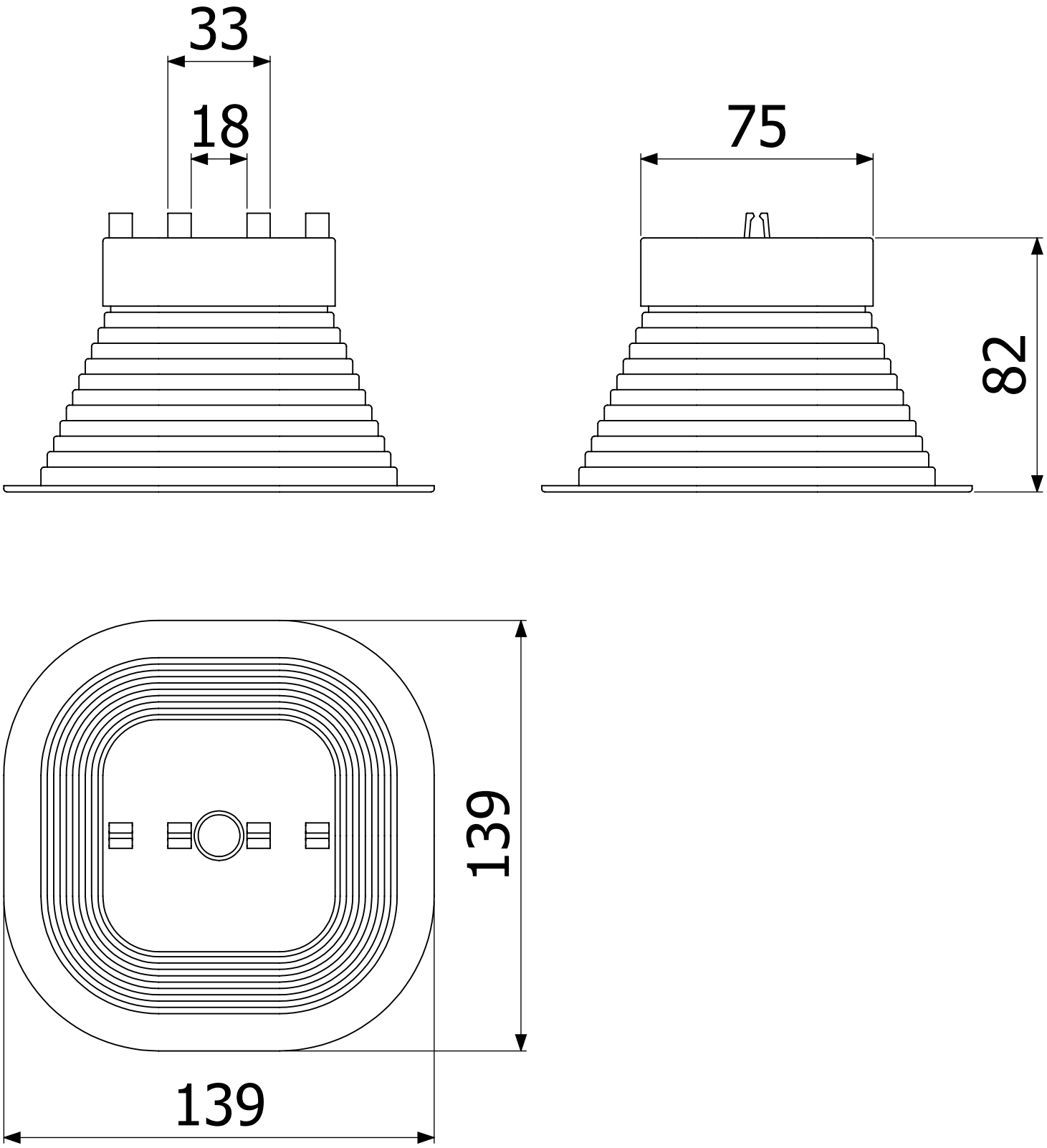
33
18
75
82
139
139