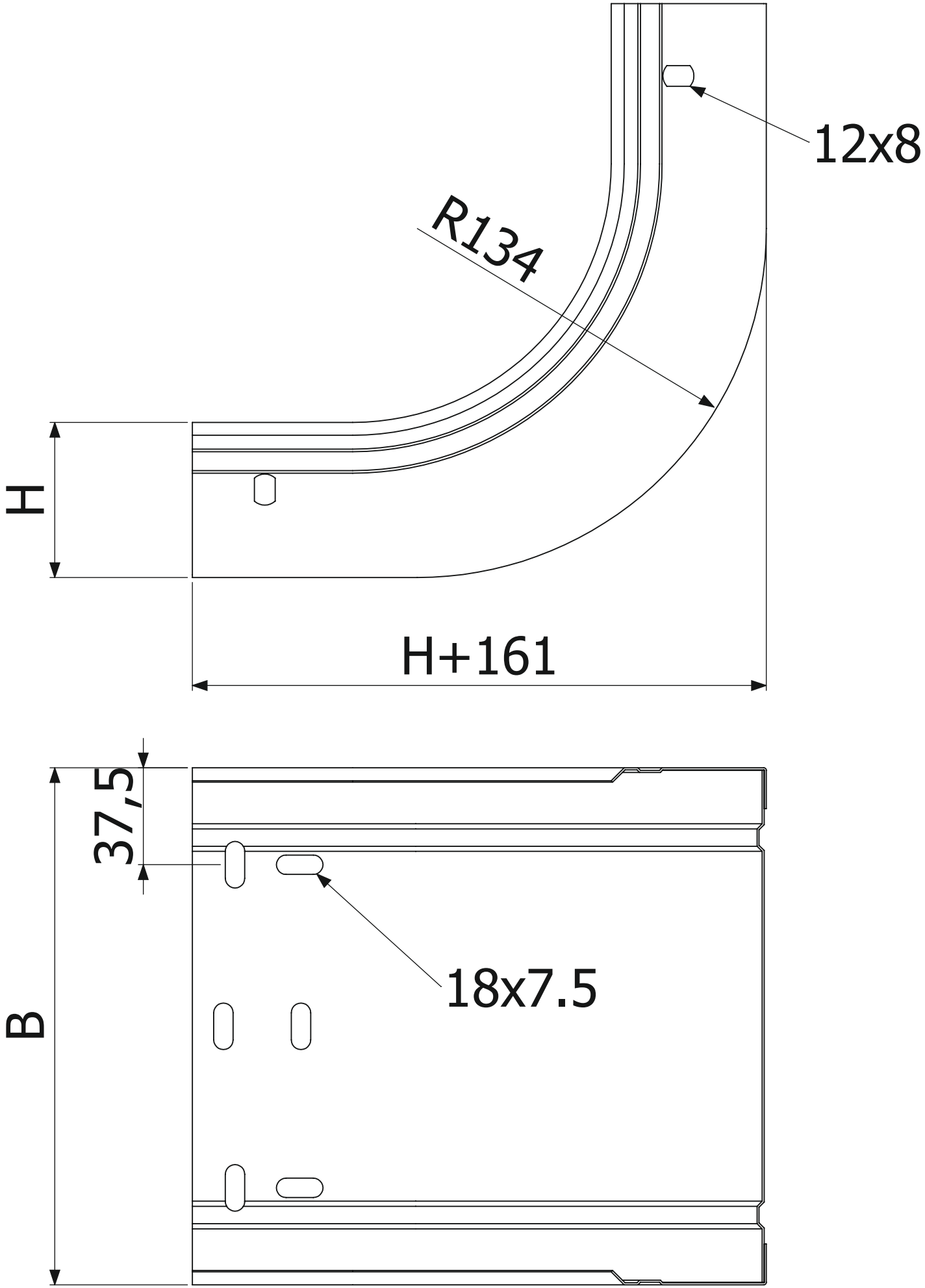
12x8
R134
H
H+161
37,5
B
18x7.5