Solera

INSTRUCCIONES DE USO Y SEGURIDAD **ESPAÑOL**
INSTRUCTIONS FOR USE AND SAFETY **ENGLISH**
MODE D'EMPLOI ET DE SÉCURITÉ **FRANÇAIS**
INSTRUÇÕES DE UTILIZAÇÃO E SEGURANÇA **PORTUGUÊS**

CORONA DE CORTE PARA TABIQUE HUECO.
HOLE SAW FOR HOLLOW PARTITION.
SCIE CLOCHE POUR CLOISON CREUSE.
COROA DE CORTE PARA PARTIÇÃO OCA.

Referencia COR68TH

Vista general:/**General view:**/*Présentation:/ Visão general:*

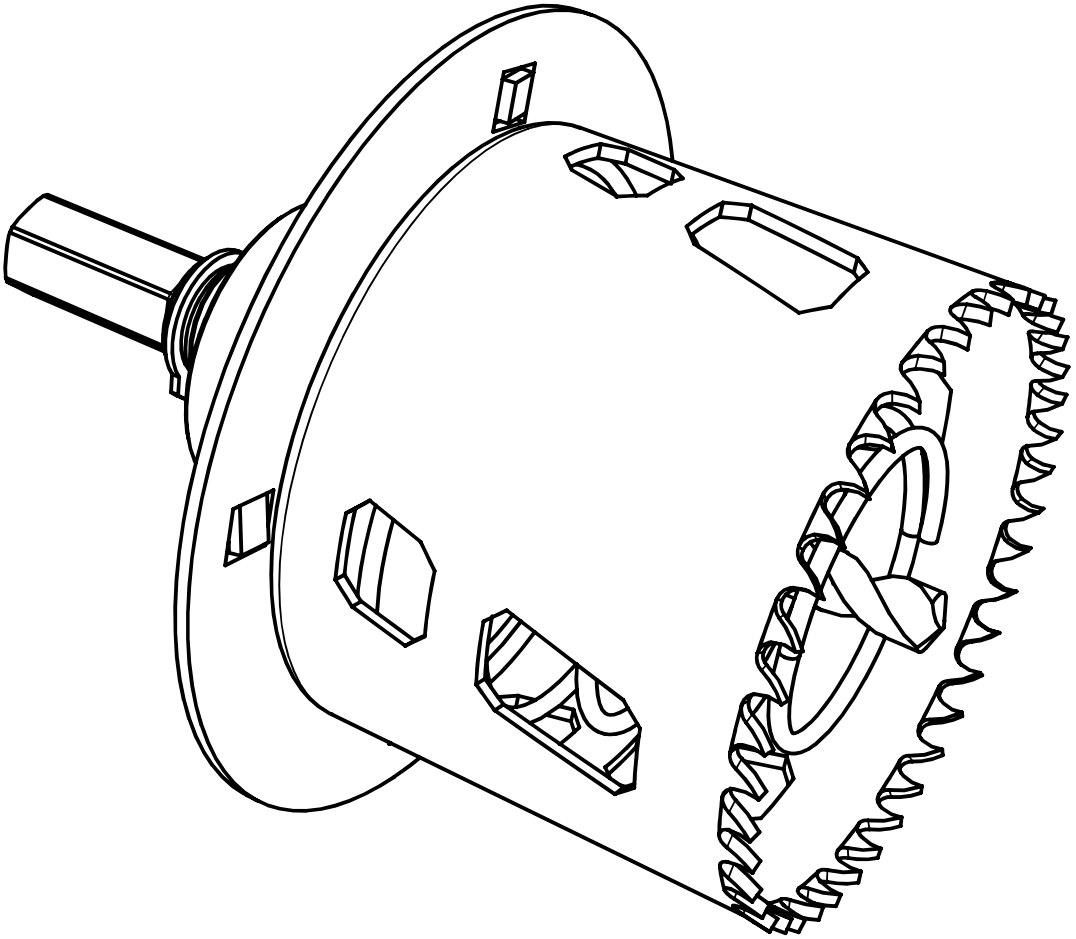

- Para su seguridad, siga estas instrucciones.

PORTALAMPARAS Y ACCESORIOS SOLERA S.A. Pol. Ind. Fte Jarro.C/Villa de madrid, 53.
Tel. +34 96 132 23 01 / +34 96 132 23 52. 46988 Paterna, Valencia, España/Spain. www.psolera.com

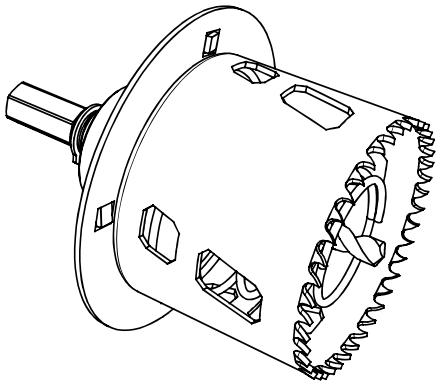

- Corona: Ø 68 mm para taladros
- Especial para placa de yeso y fibra de yeso
- Con avellanador
- Con muelle extractor
- Dientes templados
- Acero HSS: Alta resistencia al calor y a la abrasión
- Valido para madera, aglomerados, metales blandos, plásticos y fibra

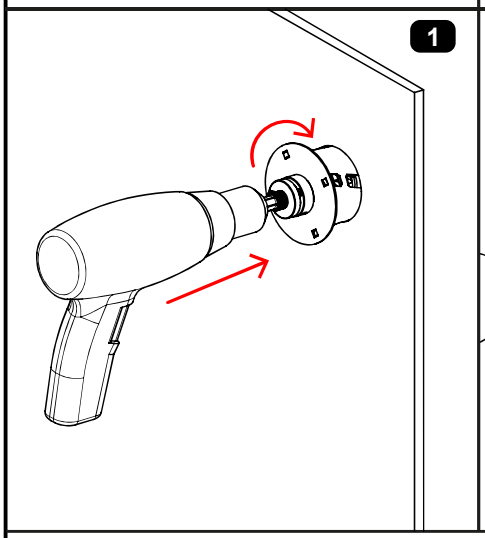

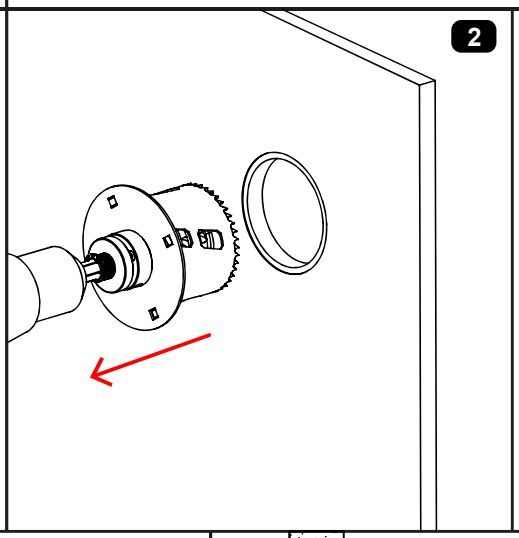

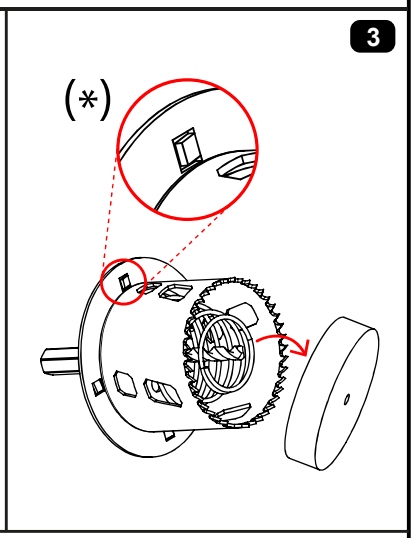

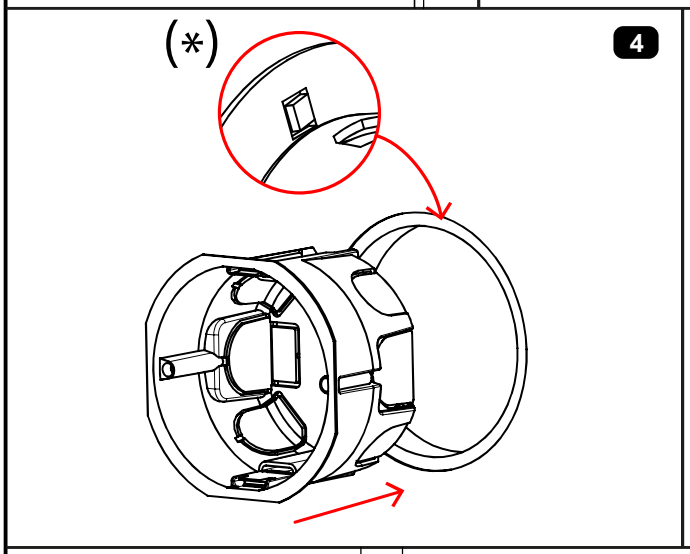

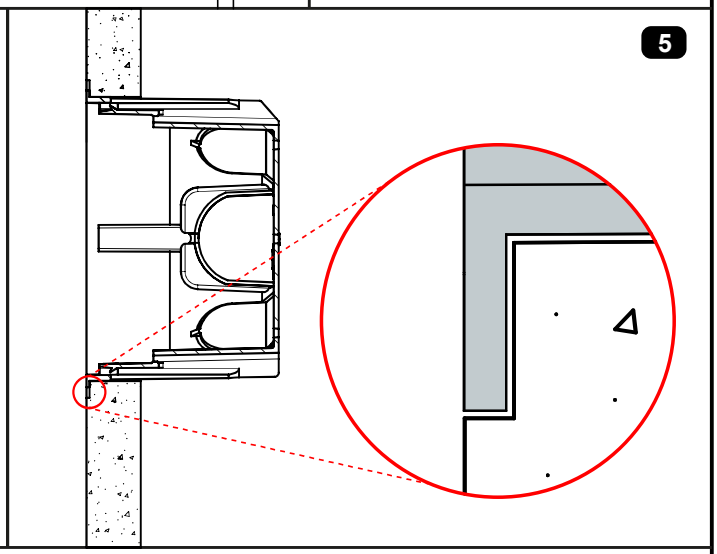

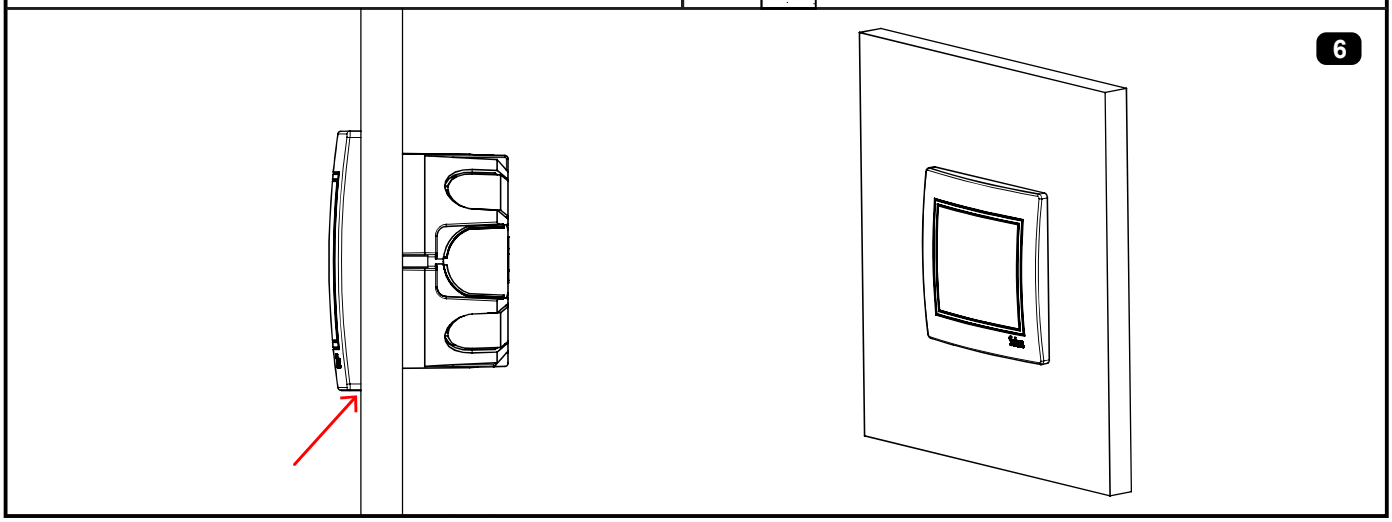

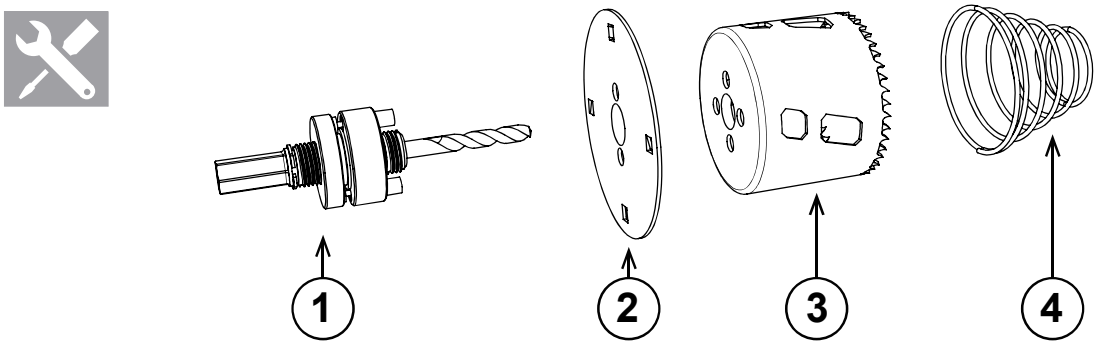

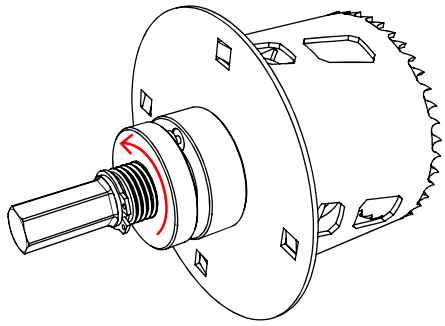

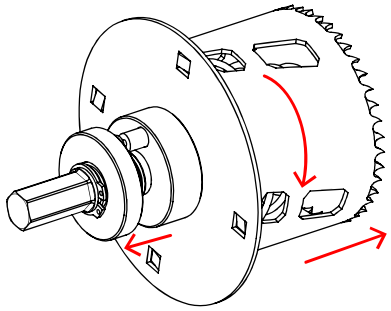

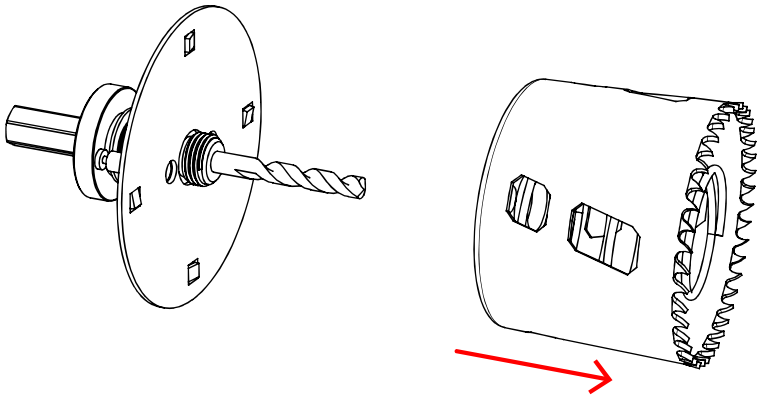

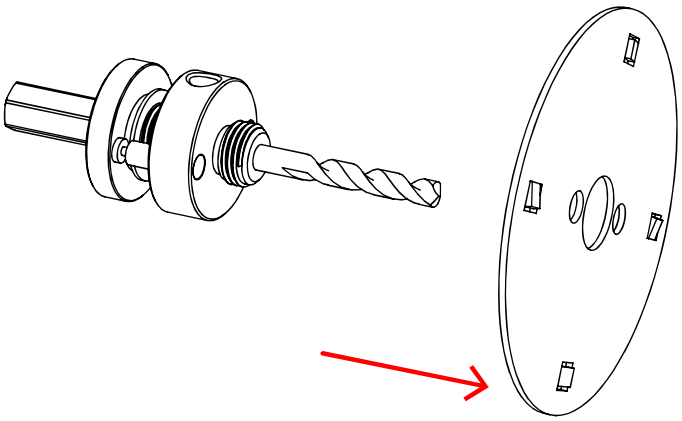

AVISO:

Leer estas instrucciones antes comenzar la instalación.
El yeso oxida los elementos metálicos.

PRECAUCIONES:

- Desconectar el taladro de la red para su colocación.
- No manipular con el taladro conectado.
- Limpiar después de cada uso.

Consejos generales de seguridad y uso:

Información Técnica: 500 RPM CE

Gestión de residuos de envases y de productos:

RESIDUOS DE ENVASE				RESIDUOS DE PRODUCTOS		
MATERIAL	DEPOSITAR EN:	LOGOTÍPO EN ESPAÑA	LOGOTÍPO INTERNACIONAL	RESIDUOS	DEPOSITAR EN:	LOGOTÍPO
PLÁSTICO	CONTENEDOR AMARILLO	RECICLA Al Amarillo	RECYCLE	RAEE	PUNTO DE VENTA	
PAPEL Y CARTÓN	CONTENEDOR AZUL	RECICLA Al Azul	RECYCLE			

NOTA: El color de los contenedores puede variar en función del pais donde se aplique. Consulte la normativa local al respecto.

Instructions for use and safety — ENGLISH

For your safety, follow these instructions: Hole saw: Ø 68 mm for drills. Special for gypsum board and gypsum fiber. With countersink. With extractor spring. Tempered teeth. HSS steel: High resistance to heat and abrasion. Valid for wood, chipboards, soft metals, plastics and fiber. Notice: Read these instructions before starting the installation. Plaster oxidizes metallic elements. Precautions: Disconnect the drill from the grid for placement. Do not manipulate with the drill connected. Clean after each use.

Management of packaging and product waste: PACKAGING WASTE; MATERIAL; PLASTIC; PAPER AND PAPERBOARD; DEPOSIT IN: (NOTE); LOGO IN SPAIN; INTERNATIONAL LOGO (NOTE); PRODUCT WASTE; WASTE; WEEE; DEPOSIT IN: SELLING POINT; LOGO.
NOTE: The color of the containers may vary depending on the country where it is applied. Check local regulations on this.

Mode d'emploi et de sécurité — FRANÇAIS

Pour votre sécurité, suivez ces instructions : Scie cloche : Ø 68 mm pour la perceuse. Spécial pour plaques de plâtre et fibre de plâtre. Avec fraisage. Avec ressort extracteur. Dents trempées. Acier HSS : Haute résistance à la chaleur et à l'abrasion. Valable pour le bois, les panneaux de particules, les métaux tendres, les plastiques et les fibres. Avis : Lisez ces instructions avant de commencer l'installation. Le plâtre oxyde les éléments métalliques. Précautions : Déconnectez la perceuse du réseau pour la mise en place. Ne pas manipuler avec la perceuse connectée. Nettoyer après chaque utilisation.

Gestion des emballages et des déchets de produits: DÉCHETS DES CONTENEURS; MATÉRIEL; PLASTIQUE; PAPIER ET CARTON; DÉPÔT EN: (REMARQUE); LOGO EN ESPAGNE; LOGO INTERNATIONAL (REMARQUE); DÉCHETS DE PRODUITS; DÉCHETS; DEEE; DÉPÔT EN: POINT DE VENTE; LOGO.
REMARQUE: la couleur des poubelles peut varier en fonction du pays où elle est appliquée. Vérifiez les réglementations locales à ce sujet.

Instruções de uso e segurança — PORTUGUÊS

Para sua segurança, siga estas instruções: Coroa de corte: Ø 68 mm para brocas. Especial para placas de gesso e fibra de gesso. Com escareador. Com extrator de mola. Dentes temperados. Aço HSS: Alta resistência ao calor e à abrasão. Válido para madeira, aglomerado, metais macios, plásticos e fibras. Aviso: Leia essas instruções antes de iniciar a instalação. Gesso oxida elementos metálicos. Precauções: Desconecte a furadeira da rede para colocação. Não manipule com a furadeira conectada. Limpe após cada uso.

Gestão de embalagens e resíduos de produtos: RESÍDUOS DE RECIPIENTES; MATERIAL; PLÁSTICO; PAPEL E CARTÃO; DEPÓSITO EM: (NOTA); LOGO NA ESPANHA; LOGOTIPO INTERNACIONAL (NOTA); RESÍDUOS DE PRODUTOS; DESPERDÍCIO; REEE; DEPÓSITO EM: PONTO DE VENDA; LOGOTIPO.
NOTA: A cor dos recipientes pode variar dependendo do país onde é aplicado. Verifique os regulamentos locais sobre isso.