07650 T-Connector 01

TOC: 7508900

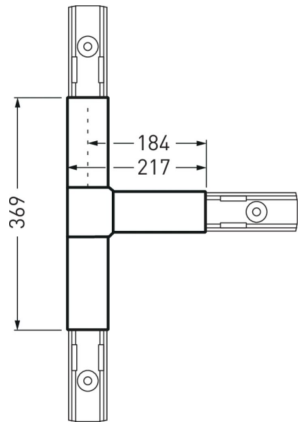



Características del producto y datos característicos

Color de la luminaria	RAL9016 Blanco tráfico
Grado de protección	IP20
Clase de protección	I
Longitud net	659 mm
Ancho-net	362 mm
Altura net	53 mm
Peso	1,9 kg

Texto descriptivo

Uniones para aplicaciones en línea continua con forma de T. Los conectores macho y hembra están incluidos en el volumen de suministro (6/6). Cuerpo del dispositivo de chapa de acero, recubrimiento de PVC. Superficie con recubrimiento de color blanco. Dimensiones (L x A): 659 mm x 362 mm. Con posibilidad de alimentación desde arriba.

No se permite la suspensión en la unión para línea continua.

Todos los datos técnicos, así como los valores de pesos y medidas, han sido sometidos a una cuidadosa comprobación, salvo errores. Las ilustraciones de productos sirven a título de ejemplo y pueden desviar del original. Nos reservamos el derecho de introd.